ALICE & OZ

Manuel

POURSUITES LED

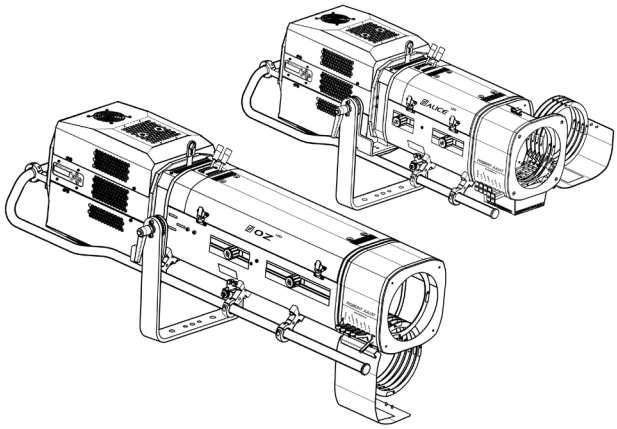

OZ 1169TC / ALICE 1469TC
(COMMANDES PAR LE DESSUS)

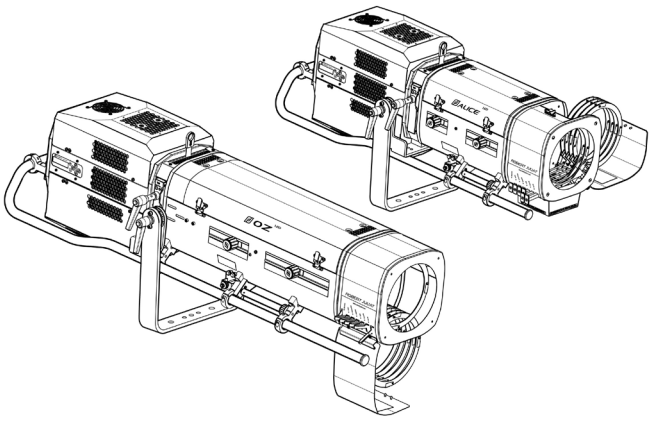

OZ 1169 / ALICE 1469

LED 600 W

Angles	Commandes	Modèle	
		Standard / CE	Nord-Américain
7 – 14,5°	**Sur le dessus**	**1169TC (v3)**	**1169CTC (v3)**
13 – 24°	**Sur le dessus**	**1469TC (v3)**	**1469CTC (v3)**

Angles	Commandes	Modèle	
		Standard / CE	Nord-Américain
7 – 14,5°	**Sur le côté**	**1169 (v3)**	**1169C (v3)**
13 – 24°	**Sur le côté**	**1469 (v3)**	**1469C (v3)**

Version du produit :
V3

Software :
FIRMWARE V4.00

Date : 19/01/24

ROBERT JULIAT

DN41135201 (FR)

Robert Juliat S.A.S. 32, rue de Beaumont, F 60530 Fresnoy-en-Thelle - tél. : +33 (0)3 44 26 51 89 - info@robertjuliat.fr

www.robertjuliat.fr

Sommaire

1 Instructions d'utilisation 1
2 Présentation 2
2.1 Fonctions 2
2.2 Plaque d'identification 3
2.3 Accessoires inclus 3
2.4 Accessoires 4
3 Installation 5
3.1 Mécanique 5
3.1.1 Positions d'utilisation 5
3.1.2 Distance minimale entre l'appareil et une matière inflammable 5
3.1.3 Conditions d'utilisation 5
3.1.4 Levage 5
3.1.5 Mise en place d'un trepied 6
3.2 Électrique 7
3.2.1 Source LED 7
3.2.2 Alimentation 7
3.3 DATA 8
3.3.1 DMX 512-A / RDM 8
3.3.2 Art-Net / sACN 9
3.3.3 Ethernet / DMX node 9
3.4 Accessoires 10
3.4.1 Cassette iris à fermeture totale 10
3.4.2 Changeur 6 couleurs - boomerang (disponible uniquement pour OZ) 10
3.4.3 Changeur 6 couleurs - push-pull (ALICE) 11
3.4.4 Porte-gobo 11
3.4.5 Cassette avant à double-glissière pour accessoires 215 x 215 mm (option) 12
3.4.6 Verre dépoli / CTO (option) 12
3.4.7 Porte-filtre interne 120 x 120 mm (option) 13
3.4.8 Guillotine horizontale (option) 13
3.4.9 Trépieds 14
3.4.10 Fourche renforcée orientable (option) 14
3.4.11 Viseur de poursuite Telrad (option) 14
3.4.12 Flight-case (option) 15
4 Opérations 16
4.1 Intensité lumineuse 16
4.1.1 Etendue 16
4.1.2 Contrôle 16
4.1.3 Paramètres 16
4.1.3.1 Résolution de la gradation - DMX uniquement 16
4.1.3.2 Courbe de gradation 16
4.1.3.3 Commande Master 17
4.1.3.4 Réglage position maximale 17
4.1.3.5 Dimming mode (mode gradation) 17
4.2 Stroboscope 18
4.2.1 Etendue 18
4.2.2 Contrôle 18
4.3 Temps de réponse 18
4.3.1 Etendue 18
4.3.2 Contrôle 18
4.4 Ajustement de la taille du faisceau 19
4.4.1 Etendue 19
4.4.2 Contrôle 19
4.5 Orientation 20
4.5.1 Etendue 20
4.5.2 Contrôle 20
4.6 Iris 21
4.6.1 Etendue 21
4.6.2 Contrôle 21
4.7 Gobo 21
4.7.1 Etendue 21
4.7.2 Contrôle 21
4.8 Couleur 22
4.8.1 Etendue 22
4.8.2 Contrôle 22
4.9 Filtre correcteur CTO & verre dépoli 23
4.9.1 Etendue 23
4.9.2 Contrôle 23
4.10 Guillotine horizontale 24
4.10.1 Etendue 24
4.10.2 Contrôle 24
5 Paramètres 25
5.1 Panneau de contrôle 25
5.1.1 Afficheur 25
5.1.2 Menu 26
5.1.3 Paramètres 27
5.2 DMX512 / Contrôle à distance 28
5.2.1 Protocole 28
5.2.2 Configuration 28
5.2.3 Paramètres 29
5.2.3.1 DMX Hold 29
5.2.4 Charte DMX 30
5.2.5 Gammes DMX 30
5.2.5.1 Durée stroboscope 30
5.2.5.2 Vitesse stroboscope 30
5.2.5.3 Temps de réponse 30
5.2.5.4 Mode de contrôle* 30
5.3.1 Protocole 31
5.3.2 Fonctions 31
5.4.3 Configuration locale 34
5.5 Contrôle à distance sACN 35
5.5.1 Protocole 35
5.5.2 Configuration 35
5.5.3 Configuration locale 36
5.6 Contrôle à distance Dual 37
5.6.1 Protocole 37
5.6.2 Configuration 37
5.6.3 Configuration locale 38
5.7 Interface web 39
5.7.1 Contrôle 39
5.7.2 Adresse IP par défaut 39
5.7.3 IP réseau de l'ordinateur 39
5.7.4 Connexion à l'interface web 39
5.8 Modes de refroidissement du ventilateur 40
5.8.1 Etendue 40
5.8.2 Contrôle 40
5.9 Mode de ventilation du gélatines (pour l'option changeur de couleur) 40
6 Maintenance 41
6.1 Maintenance préventive 41
6.1.1 Fréquence 41
6.1.2 Nettoyage général 41
6.1.3 Vérification visuelle générale 41
6.1.4 Source LED 41
6.1.5 Optiques 41
6.1.6 Nettoyage des ventilateurs internes et de la protection du verre de la LED. 42
6.2 Analyse 42
6.3 Potentiomètre locale 43
6.4 Protection thermique 44
6.5 Mise à jour Firmware 44
6.6 Réglage usine par défaut 44
6.6.1 Modes 44
6.6.2 Contrôle 44
6.7 Selftest 45

Robert Juliat se réserve le droit de modifier sans préavis le contenu de ce document ou
les caractéristiques de ses produits dans un souci permanent d'amélioration.

1 Instructions d'utilisation

FR

CONSIGNES GÉNÉRALES

1. Impropre à l'usage domestique.
2. Matériel professionnel : intervention par technicien qualifié uniquement.
3. Outre les consignes d'utilisation figurant dans la présente notice, vous devrez respecter les prescriptions générales de sécurité et de prévention des accidents édictée par le législateur.
4. L'appareil auquel est attachée cette notice rentre dans la section 17 - Luminaires pour éclairage de scènes de théâtre, des studios de télévision, de cinéma et de photographie de la norme :
   Standards NF EN 60598-1, NF EN 60598-2-17, Low Voltage Directive 2014/35/UE & EMC Directive 2014/30/UE.
5. Ces appareils sont considérés IP20 et réservés à une utilisation intérieure.

PROJECTEUR

6. Veiller à ce que le projecteur soit monté avec un support approprié.
7. Les écrans de protection ou les lentilles doivent être remplacés s'ils sont visiblement endommagés au point que leur efficacité en soit diminuée, par exemple par des fêlures ou des rayures profondes.
8. En position suspendue (crochet, boulon...), l'appareil doit obligatoirement être assuré par une suspension auxiliaire (élingue, chaîne...) convenablement dimensionnée.
9. Les attaches ou câbles de sécurité doivent être solidement fixés à l'arrière de l'appareil et être aussi courts que possible, ou enroulés si nécessaire, pour réduire au minimum la distance de déplacement si l'appareil devait être délogé.
10. Les accessoires amovibles (changeur de couleurs...) doivent également être assurés par une élingue de taille appropriée, ancrée à l'avant de l'appareil.
11. Le poids combiné de l'appareil et des accessoires doit être pris en compte lors du choix de la capacité portante du câble ou de la liaison de sécurité.
12. Ne pas ouvrir l'appareil sous tension.
13. ATTENTION : Source LED et supports chauds. Attendre que l'appareil soit froid avant toute intervention.
14. Ne modifiez pas la conception de l'appareil ni aucun de ses dispositifs de sécurité.
15. Resserrer régulièrement les connexions et contrôler l'état des câbles. Si le câble est détérioré, le remplacer par un câble identique.
16. Utiliser l'appareillage d'alimentation approprié.

VENTILATION

17. Ne pas placer le projecteur à proximité de matière inflammable.
18. Ne pas utiliser à l'extérieur. Ne pas couvrir. Ne pas laisser l'appareil exposé à l'eau.
19. Pour éviter toute surchauffe de l'appareil, ne jamais boucher les passages d'air.
20. Si l'appareil comporte un ou plusieurs ventilateurs, vérifier qu'ils fonctionnent bien. Si un dysfonctionnement apparaît à ce niveau, éteindre immédiatement le projecteur et effectuer les contrôles nécessaires.

NETTOYAGE

21. Ne pas toucher la source LED.
22. Pour nettoyer les parties optiques, utilisez un chiffon doux en combinaison avec de l'eau distillée ou de l'alcool isopropylique recommandé pour les optiques revêtues. N'utilisez aucun produit de nettoyage contenant des solvants ou des abrasifs, car ceux-ci peuvent endommager la surface. Séchez avec un chiffon doux non pelucheux.
23. Enlevez régulièrement la poussière avec un chiffon doux non pelucheux.
24. Dépoussiérer régulièrement les filtres.

ALIMENTATION

25. Isoler électriquement avant toute intervention
26. Raccordement direct secteur. Ne pas raccorder sur une sortie "électronique" (gradateur, relais statique...).
27. Contrôler la tension secteur.

REMARQUE

Appareils réalisés en conformité avec les directives européennes de normalisation appliquées au matériel d'éclairage professionnel.
Toute modification du produit dégage la responsabilité du constructeur.

Groupe de risque 2

AVERTISSEMENT : Ce produit émet un rayonnement optique potentiellement dangereux. Ne regardez pas la lampe lorsqu'elle est allumée. Des lésions oculaires peuvent en résulter.

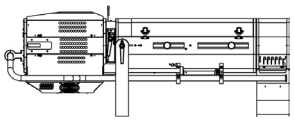

Sécurité photobiologique selon la norme EN62471

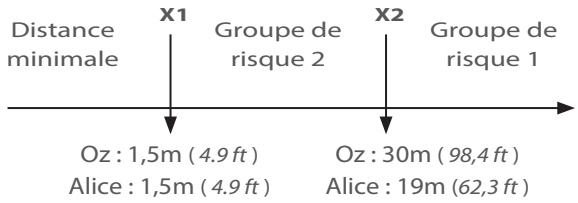

Groupe de risque 2 - le projecteur doit être positionné de manière à ce qu'il soit improbable qu'une personne regarde ce projecteur de manière prolongée à une distance inférieure à 30m (Oz) & 19m (Alice).

2.1 Fonctions

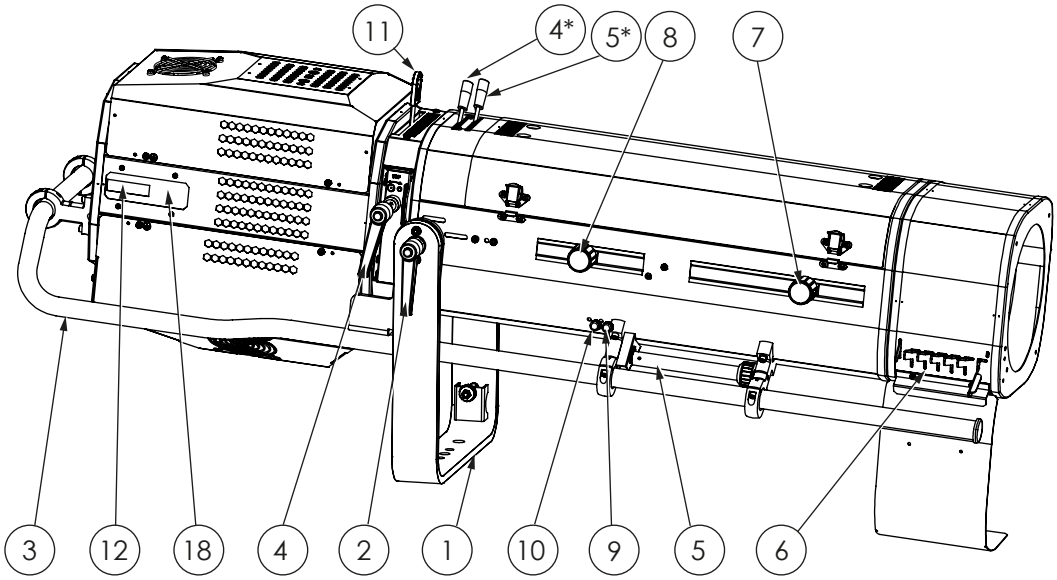

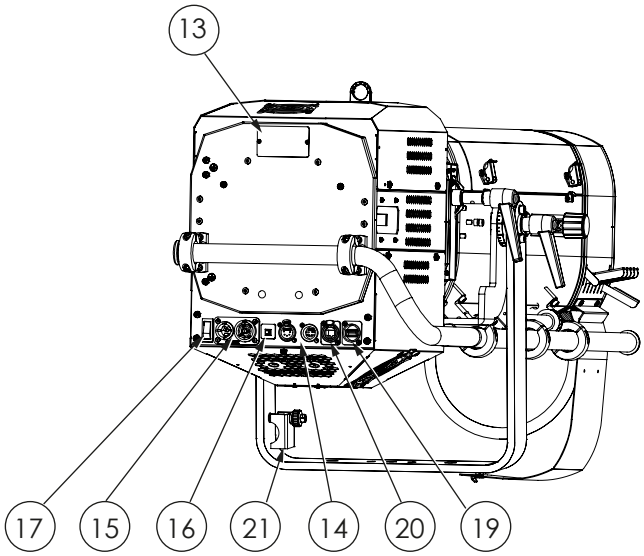

Description	
1. Lyre 2. Poignée verrouillage de la lyre 3. Poignée ergonomique 4. Commande d'iris (1169/1469) 4*. Commande d'iris (1169TC/1469TC) 5. Commande de gradation (1169/1469) 5*. Commande de gradation (1169TC/1469TC) 6. Changeur 6 couleurs 7. Réglage zoom 8. Réglage focus 9. Filtre verre	10. Filtre de réserve 11. Support gobo 12. Afficheur local 13. Plaque d'identification 14. Connecteurs DATA (entrée et sortie) 15. Connecteurs d'alimentation (entrée et sortie) 16. Disjoncteur thermique 17. Interrupteur de mise sous tension 18. Panneau de contrôle et paramétrages 19. Connecteur USB 20. Connecteur ethernet RJ45 21. Verrouillage du câble

2.2 Plaque d'identification

Description	
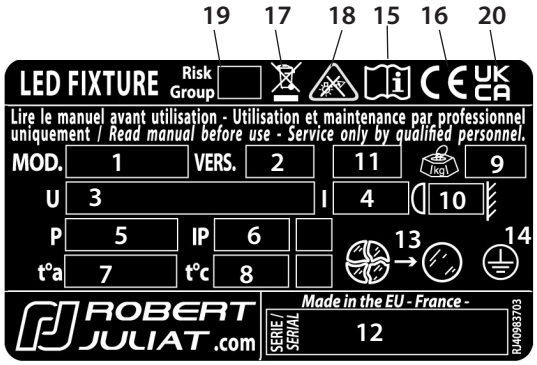	1. MOD. : modèle de l'appareil 2. VERS. : Version de l'appareil 3. U : tension nominale (V) 4. I : intensité nominale (A) 5. P : puissance maximum (W) 6. IP : indice de protection international 7. t°a : température ambiante maximale (°C) 8. t°c : température extérieure de la carrosserie maximale (°C) 9. Poids net (kg) 10. Distance minimale d'une matière inflammable par rapport à l'appareil (m) 11. Type de LED de l'appareil 12. Numéro de série 13. Remplacer le verre brisé 14. Produit de classe 1 15. Lire le manuel 16. Conformité européenne 17. Marquage directive DEEE 18. CEI-TR-62778 – Ne pas regarder fixement la source de lumière 19. EN62471 - Groupe de risque 20. Marquage UKCA - Conformité pour la Grande-Bretagne

Unités utilisées :

- Poids	*= kilogramme (kg).*
- Intensité	*= Ampère (A)*
- Tension	*= Volt (V).*
- Fréquence	*= Hertz (Hz).*
- Température	*= degré Celsius (°C)*

2.3 Accessoires inclus

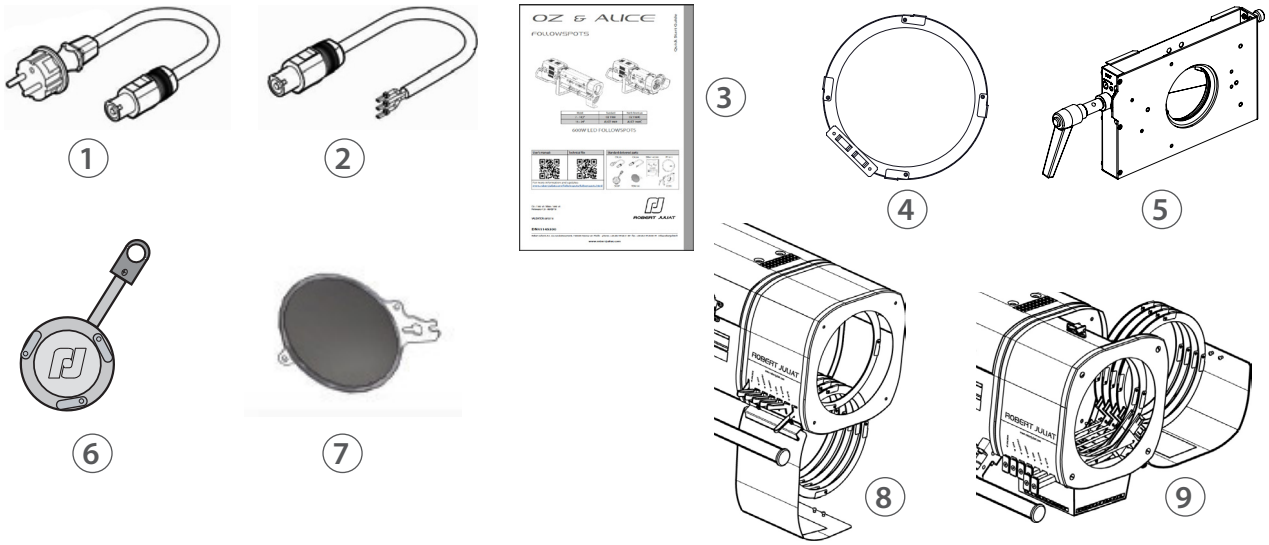

	Référence	Description
1	CAL03	Câble alimentation 3 mètres (3G1,5 HO7RNF) avec connecteurs Neutrik PowerCon© True1 et CEE 7/7 (2P+T NF/SCHUKO) – version standard
2	CAL04	Câble alimentation UL/CSA 1,5 mètres avec connecteur Neutrik PowerCon© True1 – version nord-américaine
3	DN41145300	Guide démarrage rapide
4	PF1011	Porte-filtre métal Ø210 mm (x6)
5	CCU1	Iris à fermeture totale Ø72mm
6	SGUP2	Porte-gobo universel (métal, verre, dépoli) taille "A"
7	VDM100	Verre dépoli avec support Ø97mm
8	M210B	Changeur 6 couleurs "boomerang" (inclus uniquement pour Oz)
9	M210T	Changeur 6 couleurs "Push/Pull" (inclus uniquement pour Alice - en option pour Oz)

2.4 Accessoires

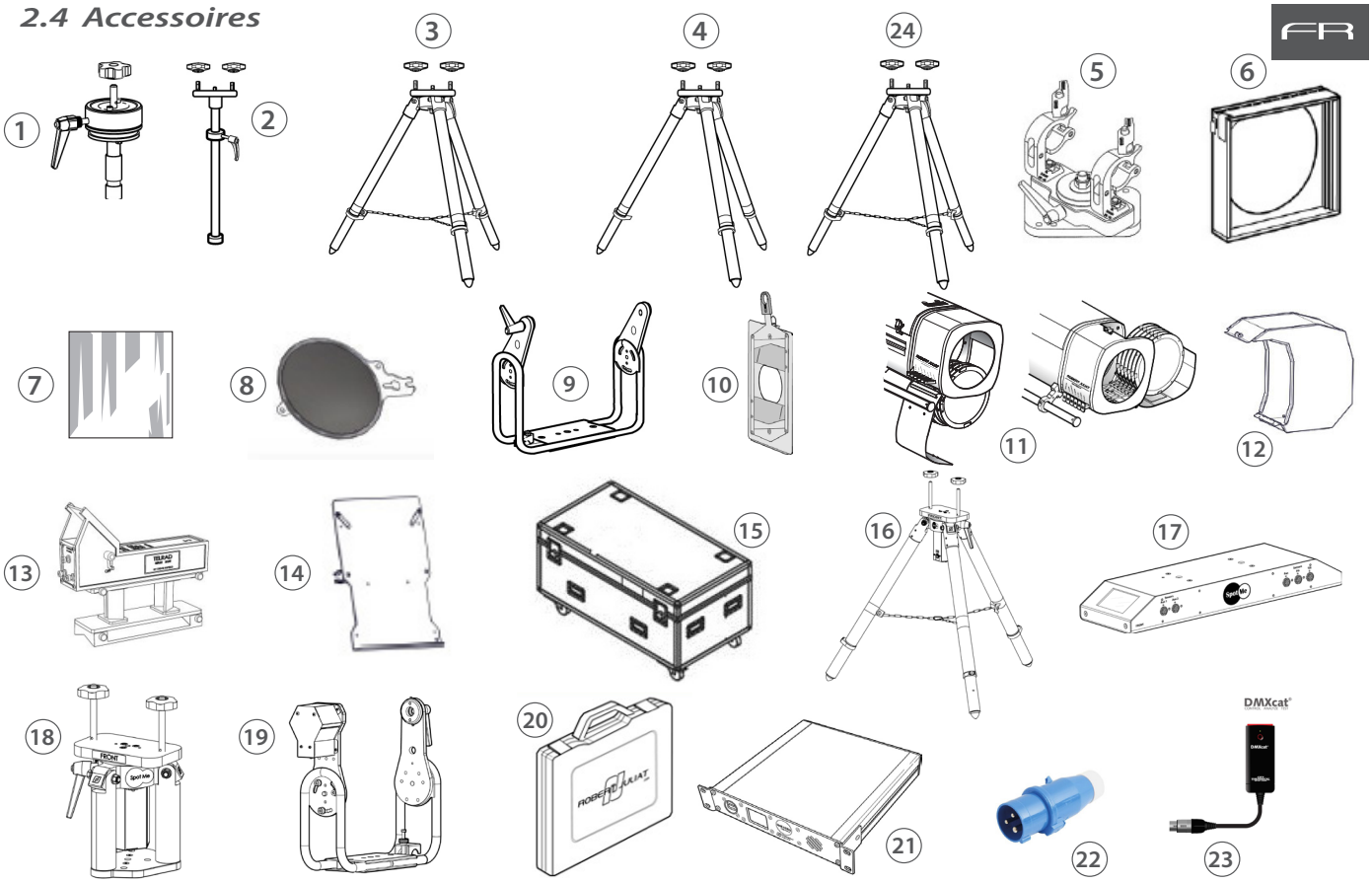

	Référence	Description
1	T1000	Tête rotative pour poursuite avec support spigot
2	JPP	Jambre pour projecteur de pont
3	GT4000	Trépied avec chaînette de sécurité - CMU : 130 Kg - hauteur max : 1030 mm
4	GT4000S	Trépied avec chaînette de sécurité - CMU : 130 Kg - hauteur max : 1030 mm
5	T4000	Support poursuite pour structure Ø50mm (suspension ou appui) - CMU : 100 Kg
6	CAV700A	Cassette avant à double-glissière pour accessoires 215x215mm
7	VD120	Verre dépoli 120x120 mm
8	FCM100R	Filtre correcteur 1/2 CTO Ø97 mm sur support
9	FRO/1017PD	Fourche renforcée orientable
10	Kit G80	Kit guillotine Ø80mm (G80+ GR120+ kit adaptation)
11	M210B	Changeur 6 couleurs de type "boomerang" (uniquement disponible pour OZ)
	M210TM	Changeur 6 couleurs "à tirettes" (option pour OZ)
12	M210TVCL	Cache lumière pour changeur couleur à tirettes M210T
13	Kit TELRAD	Viseur de poursuite Telrad avec extension et kit d'adaptation universel
14	SDUP	Pupitre porte document pour poursuite avec kit d'adaptation universel
15	FC1169/S	Flight-case pour gamme Compacte LED / pied GT / accessoire
16	GT4000RSM	Trépied avec chaînette de sécurité et capteur PAN SpotMe - CMU : 130 Kg - hauteur max : 1030 mm
17	SMS	Serveur SpotMe + 2 cables capteur + flight case
18	T4000RSM	Support poursuite, tête montée sur roulement à billes, avec capteur PAN SpotMe CMU = 100 Kg
19	FRO/SMEPV	Fourche renforcée orientable équipée capteur TILT SpotMe (type E)
20	TCSM	Boîte à outils calibration SpotMe
21	Maestro	Serveur Maestro pour SpotMe - unité rackable: 1U - demi 19''
22	PCP1716A	Connecteur d'alimentation IEC60309 6h 16A 2P+T bleu (P17)
23	DMXcat	Testeur multifonctions DMX/RDM Bluetooth - City Theatrical DMXcat®
24	GT4000R	Trépied, tête montée sur roulement à billes, avec chaînette de sécurité - CMU= 130 Kg - hauteur max: 1030 mm

3.1 Mécanique

3.1.1 Positions d'utilisation

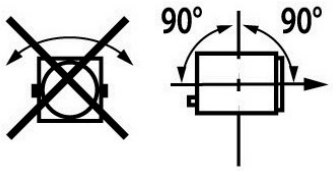

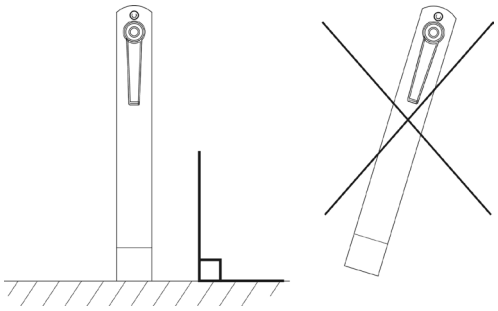

3.1.2 Distance minimale entre l'appareil et une matière inflammable

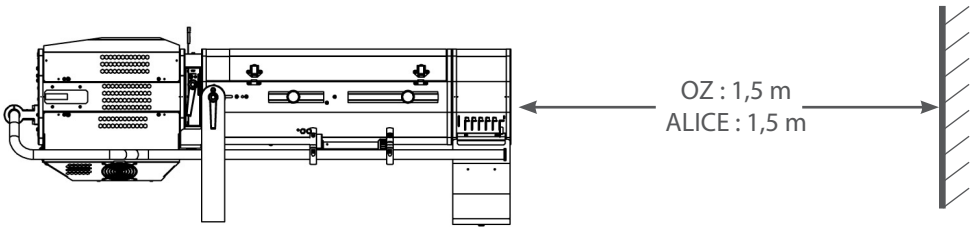

3.1.3 Conditions d'utilisation

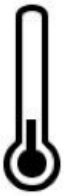

Minimum :

5°C

40°F

Maximum :

40°C

104°F

Indice de protection international
IP20 – Utilisation intérieure uniquement

3.1.4 Levage

• Poid net :
OZ : 42 Kg
ALICE : 41.6 Kg

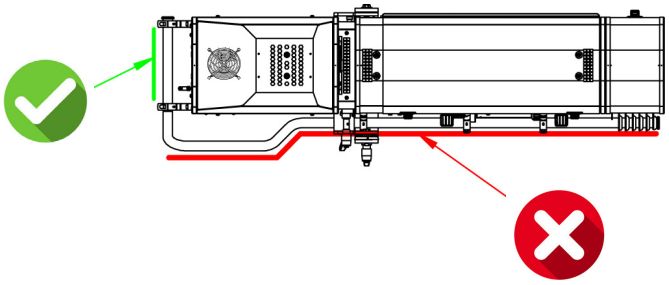

3.1.5 Mise en place d'un trepied

L'appareil doit être installé uniquement sur un pied / une tête compatible Robert Juliat :	
T1000	Tête rotative pour poursuite avec support spigot
JPP	Jambe pour projecteur de pont
GT4000	Trépied avec chaînette de sécurité - CMU= 130 Kg - hauteur max: 1030 mm
GT4000S	Trépied sans chaînette de sécurité - CMU= 130 Kg - hauteur max: 1030 mm
GT4000R	Trépied, tête montée sur roulement à billes, avec chaînette de sécurité - CMU= 130 Kg - hauteur max: 1030 mm
T4000	Support poursuite pour structure Ø50mm (suspension ou appui) - CMU= 100 Kg
GT4000RSM	Trépied, tête montée sur roulement à billes, avec chaînette de sécurité et capteur PAN SpotMe - CMU= 130 Kg - hauteur max: 1030 mm
T4000RSM	Support poursuite, tête montée sur roulement à billes, avec capteur PAN SpotMe - CMU= 100 Kg

• GT4000 / GT4000S / GT4000R

Pour plus de détails, veuillez vous reporter aux notices techniques des pieds concernés

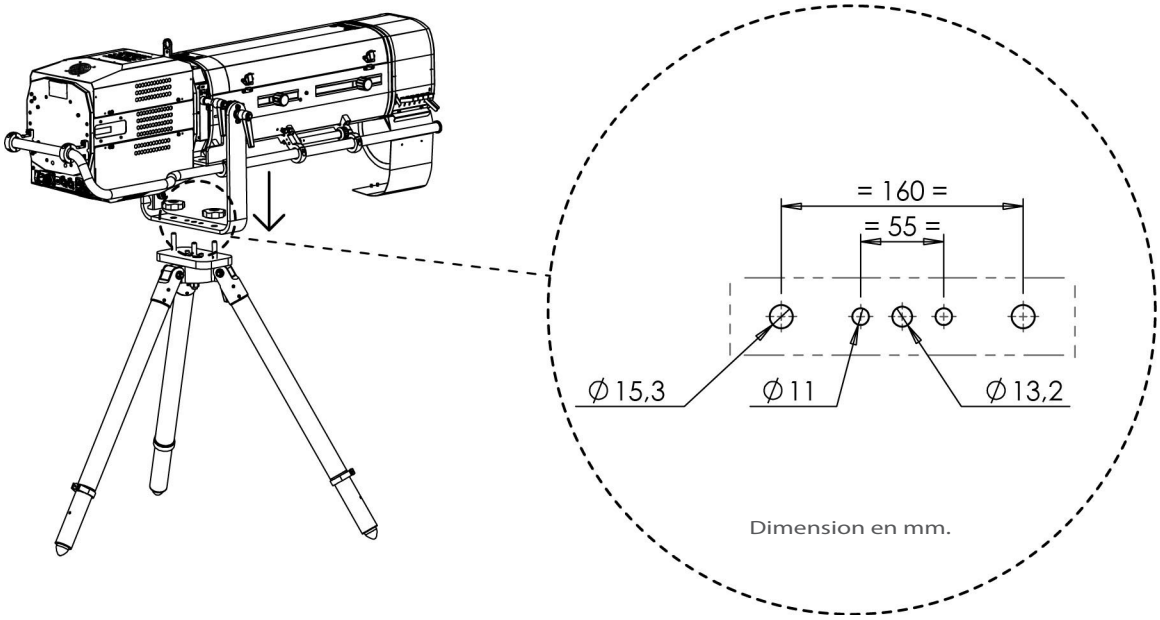

3.2 Électrique

3.2.1 Source LED

Ne jamais toucher la surface de la source LED.
Voir section 6.1.4 Procédure de nettoyage de la source LED si nécessaire

3.2.2 Alimentation

Alimentation			
Tension	**Fréquence**	**Puissance d'entrée**	**Connecteurs**
100 ➡ 264 V	50-60 Hz	3 A / 660 W @ 230V 5.8 A / 680 W @ 120V 7.1 A /690 W @ 100V Max: 8 A Standby mode: 8.5 W	Neutrik powerCON TRUE1 TOP Input : ref. NAC3FPX-TOP

- Matériel de classe 1. **Mise à la terre obligatoire.**
- Doit être raccordé à une alimentation AC. **Ne pas raccorder à une source graduable.**
- Reconnaissance automatique de tension.

Branchement en série (avec le cordon fourni) :

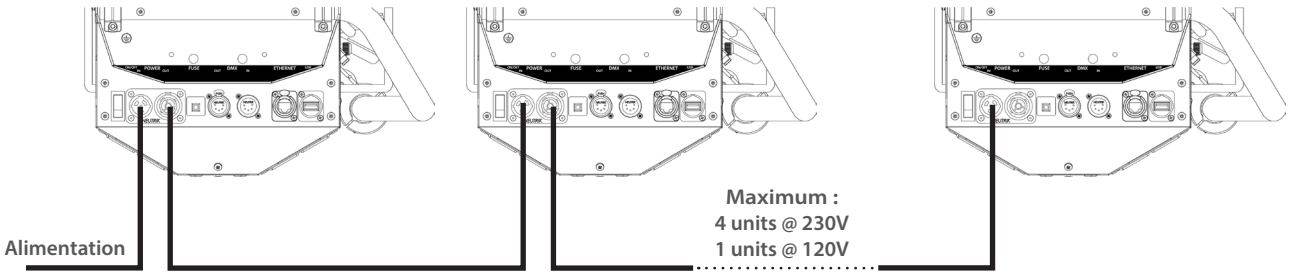

Cordon d'alimentation						
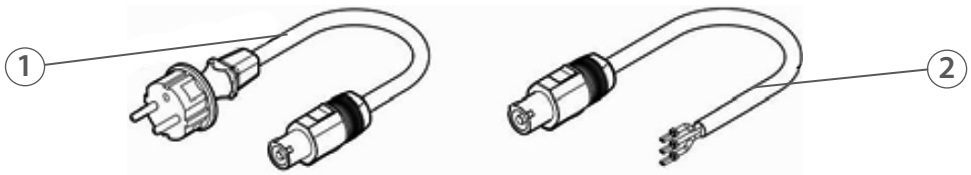						
Cordon		**Connecteur projecteur**	**Fiche d'alimentation**	**Câble**	**Longueur**	**Câblage**
1	Version standard	Neutrik® powerCON TRUE1 TOP NAC3FX-W-TOP	CEE7/7	3G1.5 H07RNF	3 m *9.8 ft*	Live: marron Neutral: bleu Terre : jaune/vert
2	Version nord-américaine		-	14AWG SJ TYPE (UL/CSA)	1.5 m *4.9 ft*	Phase : noir Neutre : blanc Terre : vert
Entrée 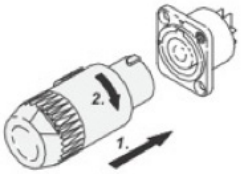					**Sortie** 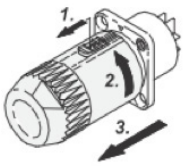	

Mise sous tension
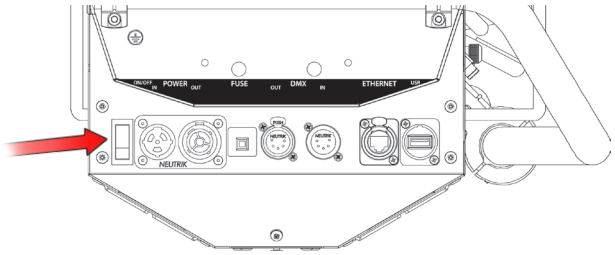

3.3 DATA

3.3.1 DMX 512-A / RDM

Protocole	Connecteur d'entrée	Connecteur de sortie
USITT DMX 512-A RDM	XLR 5-pin	XLR 5-pin

Connecteurs DATA			
PIN #	DMX	Description	
1	Shielding	Tresse métallique	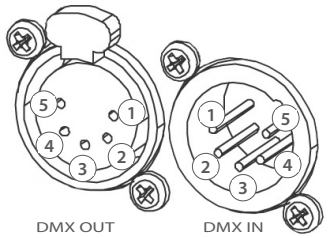
2	DMX (-)	1e conducteur de la paire torsadée 1	
3	DMX (+)	2e conducteur de la paire torsadée 1	
4	Non utilisé	1e conducteur de la paire torsadée 2	
5	Non utilisé	2e conducteur de la paire torsadée 2	

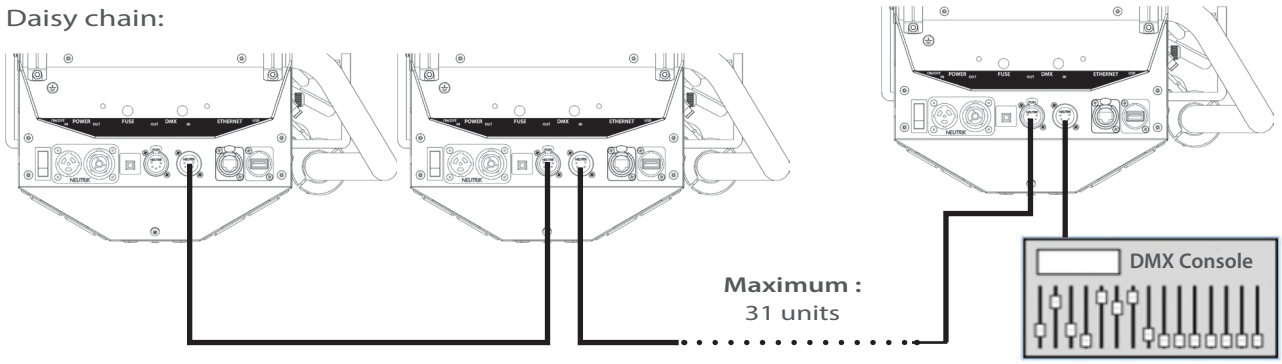

3.3.2 Art-Net / sACN

Protocole	Connecteur d'entrée	Connecteur de sortie
Art-Net (V3 & V4) sACN DUAL (SACN + Art-Net)	RJ45	-

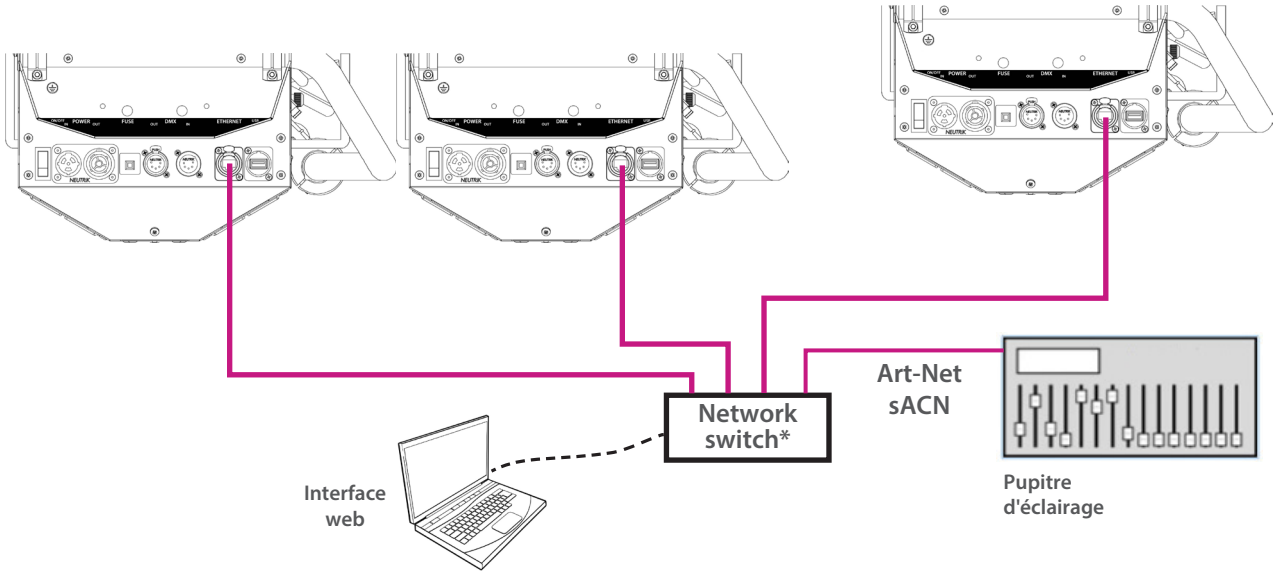

(*) A 1000 base-T switch that supports IGMP (Internet Group Management Protocol) is necessary if the unit is connected to a network switch to control multiple devices. The usage of non IGMP switch capability can cause erratic behavior of all connected devices.
For further reading: https://en.wikipedia.org/wiki/Internet_Group_Management_Protocol

3.3.3 Ethernet / DMX node

Protocole	Connecteur d'entrée	Connecteur de sortie
Art-Net (V3 & V4) sACN DUAL (SACN + Art-Net)	RJ45	DMX

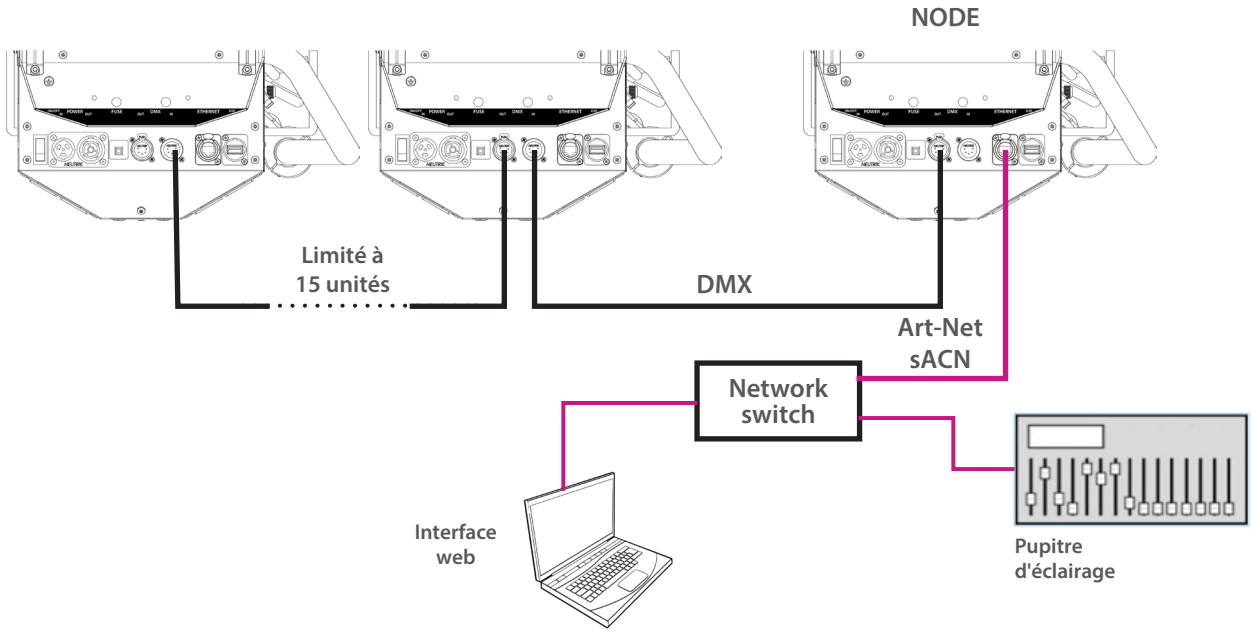

- La fonction **Node** doit être activée uniquement sur le premier projecteur du branchement en série. (voir manuel, section : **Interface Web**).
- **L'interface Web** est toujours disponible quel que soit le protocole (Art-Net / sACN) sélectionné.

RJLED2 FIRMWARE PLATFORM (Node Mode) : Manuel disponible en téléchargement : robertjuliat.com/LED/PDF_PAGE

3.4 Accessoires

3.4.1 Cassette iris à fermeture totale

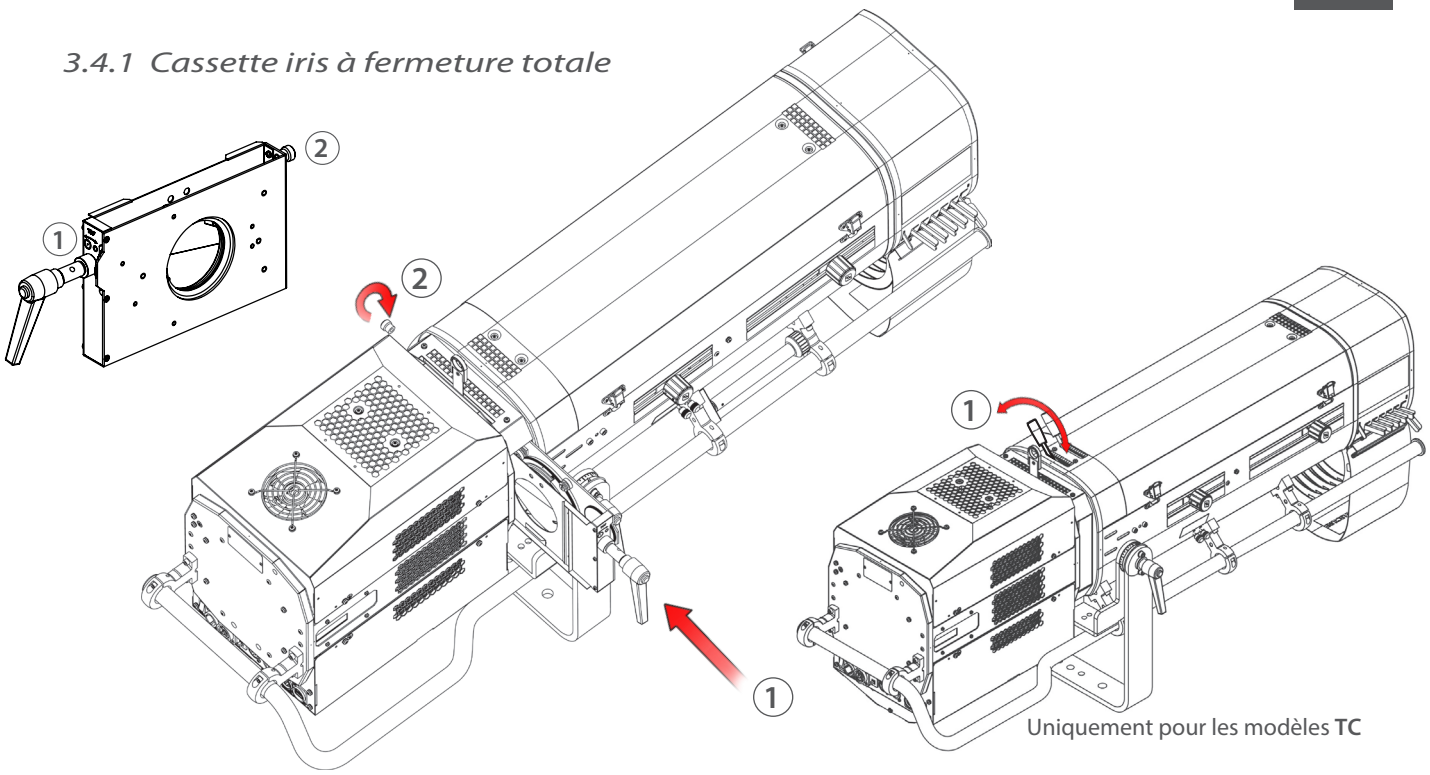

3.4.2 Changeur 6 couleurs - boomerang (disponible uniquement pour OZ)

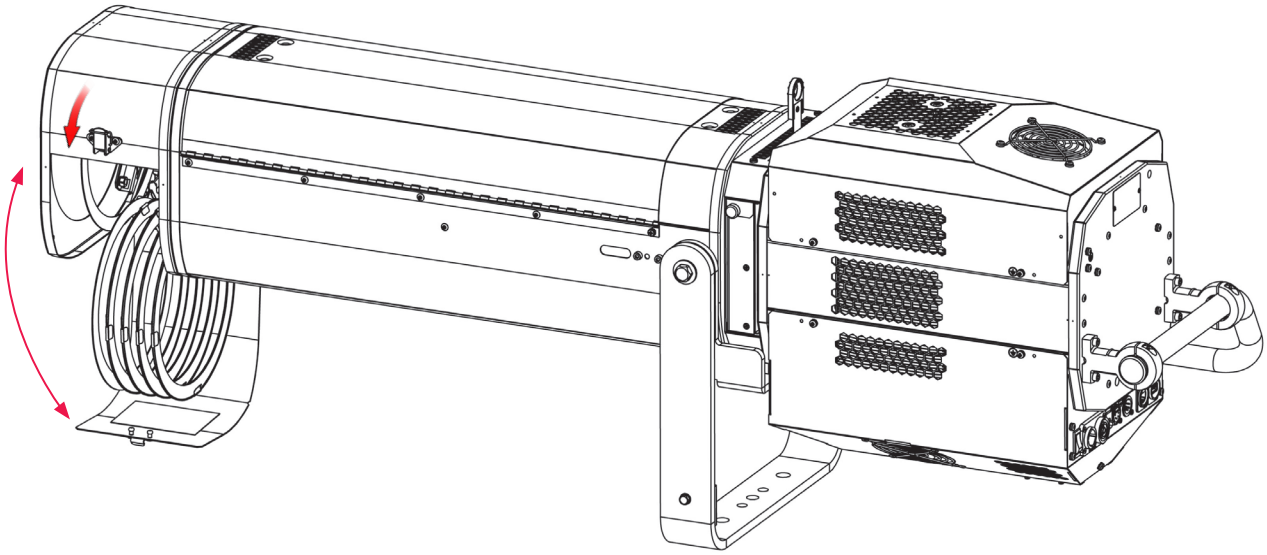

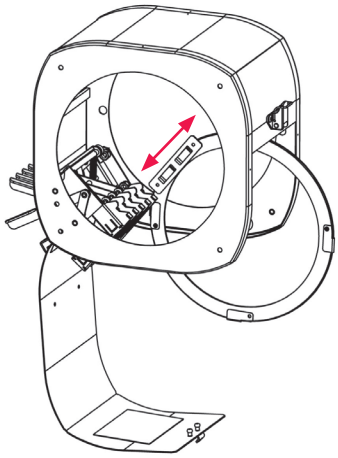

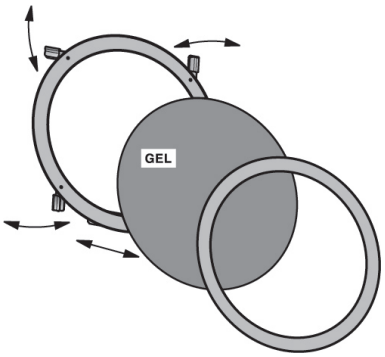

*Dimensions **cf. 4.8.1***

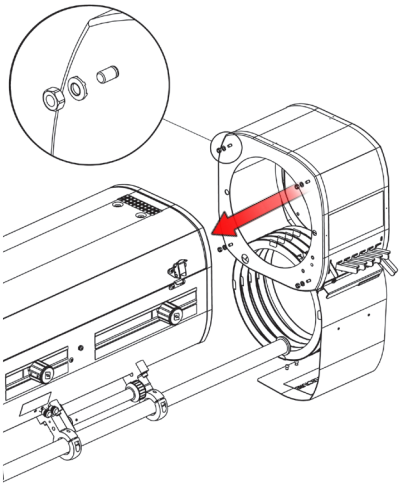

3.4.3 Changeur 6 couleurs - push-pull (ALICE)

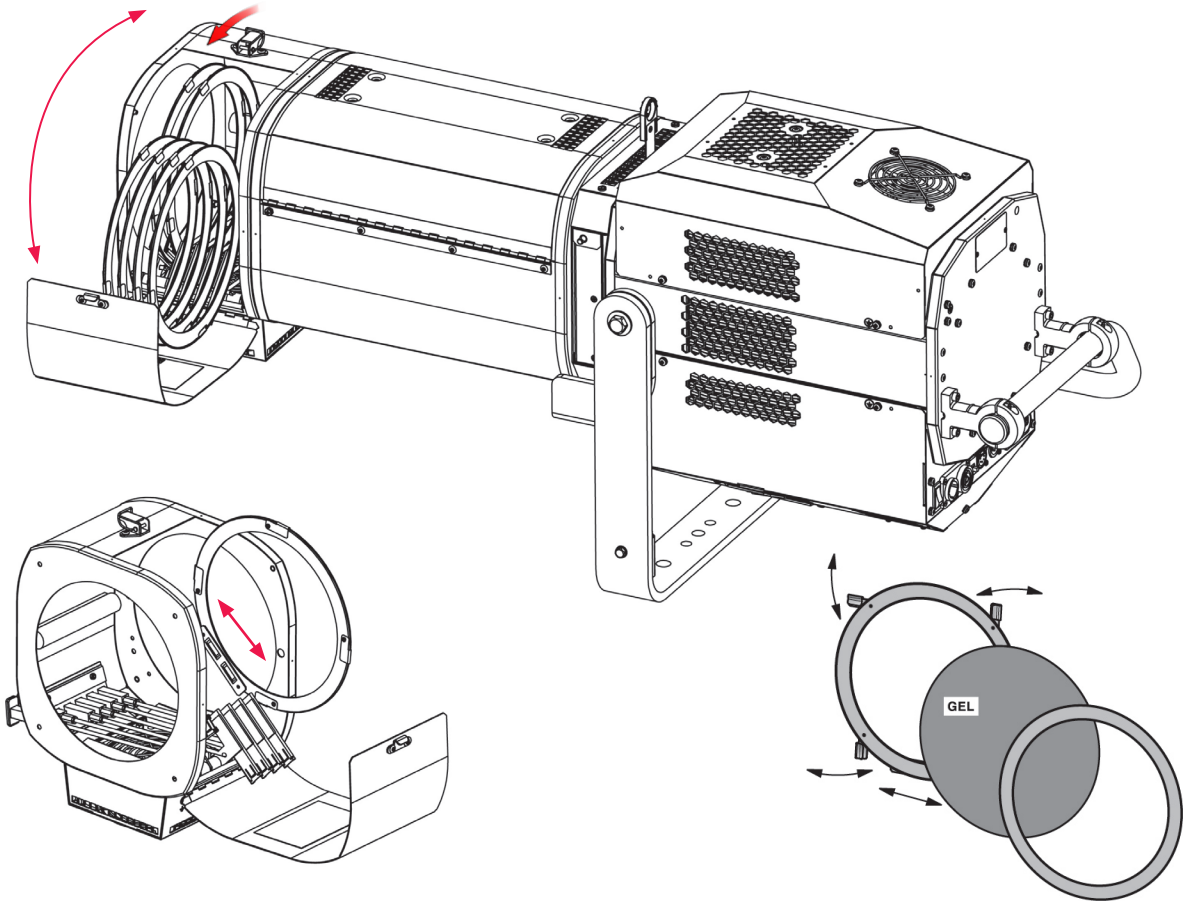

Dimensions ***cf. 4.8.1***

3.4.4 Porte-gobo

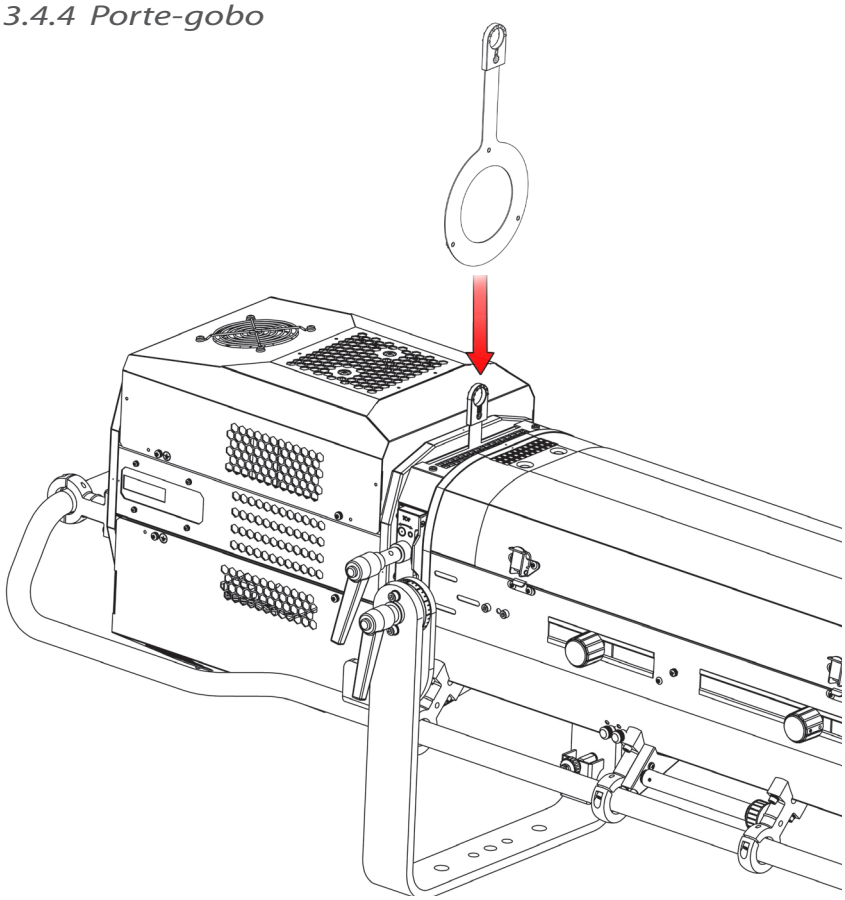

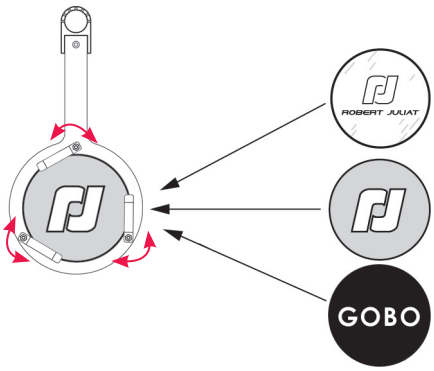

Gobo taille 'A'
Dimensions ***cf. 4.7.1***

3.4.5 Cassette avant à double-glissière pour accessoires 215 x 215 mm (option)

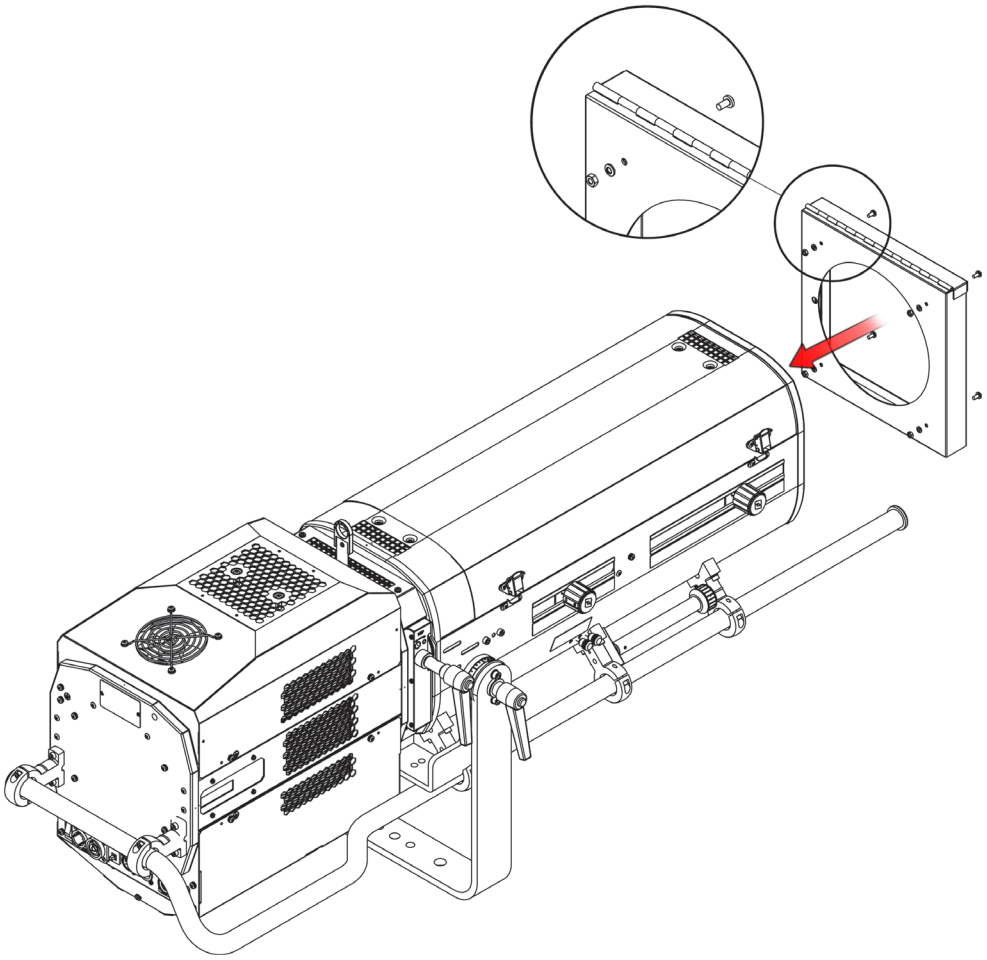

3.4.6 Verre dépoli / CTO (option)

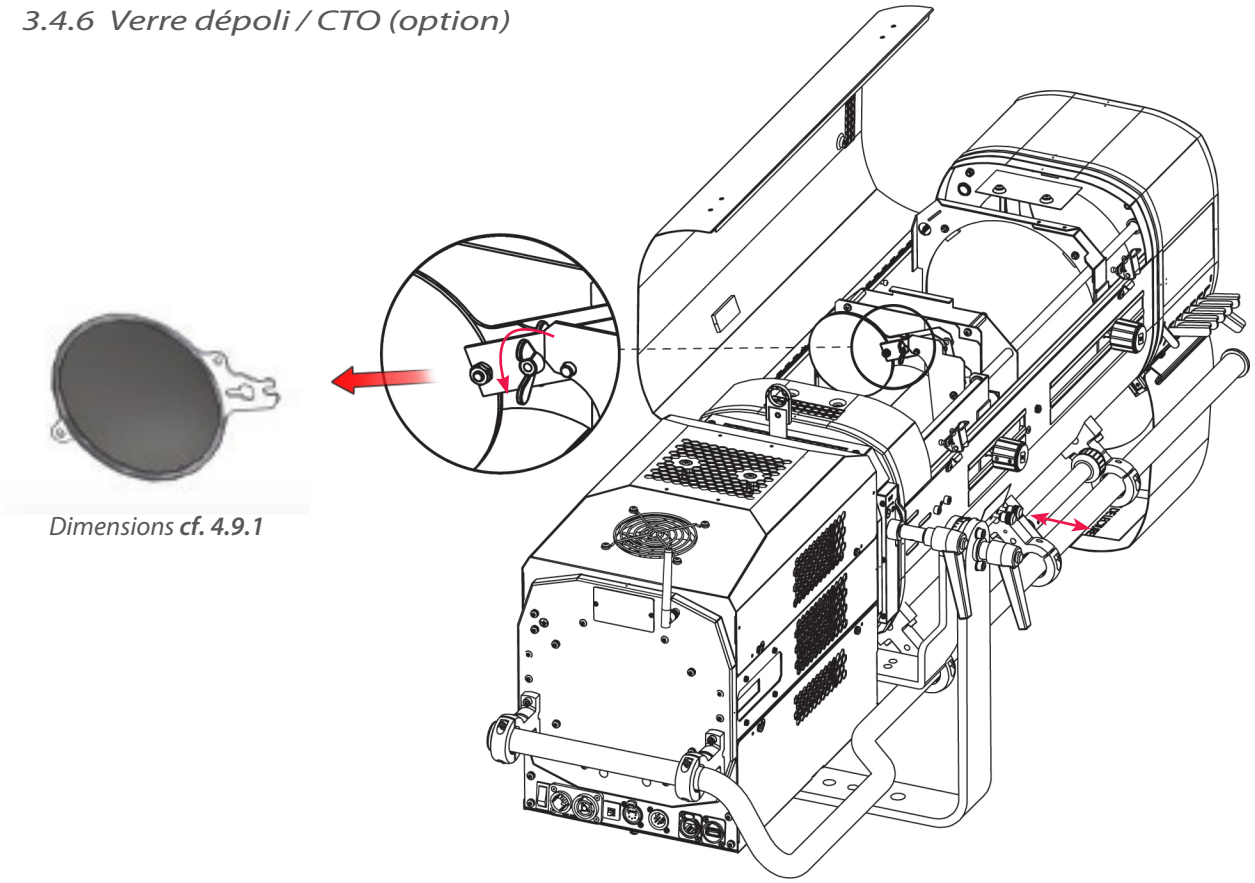

Dimensions **cf. 4.9.1**

3.4.7 Porte-filtre interne 120 x 120 mm (option)

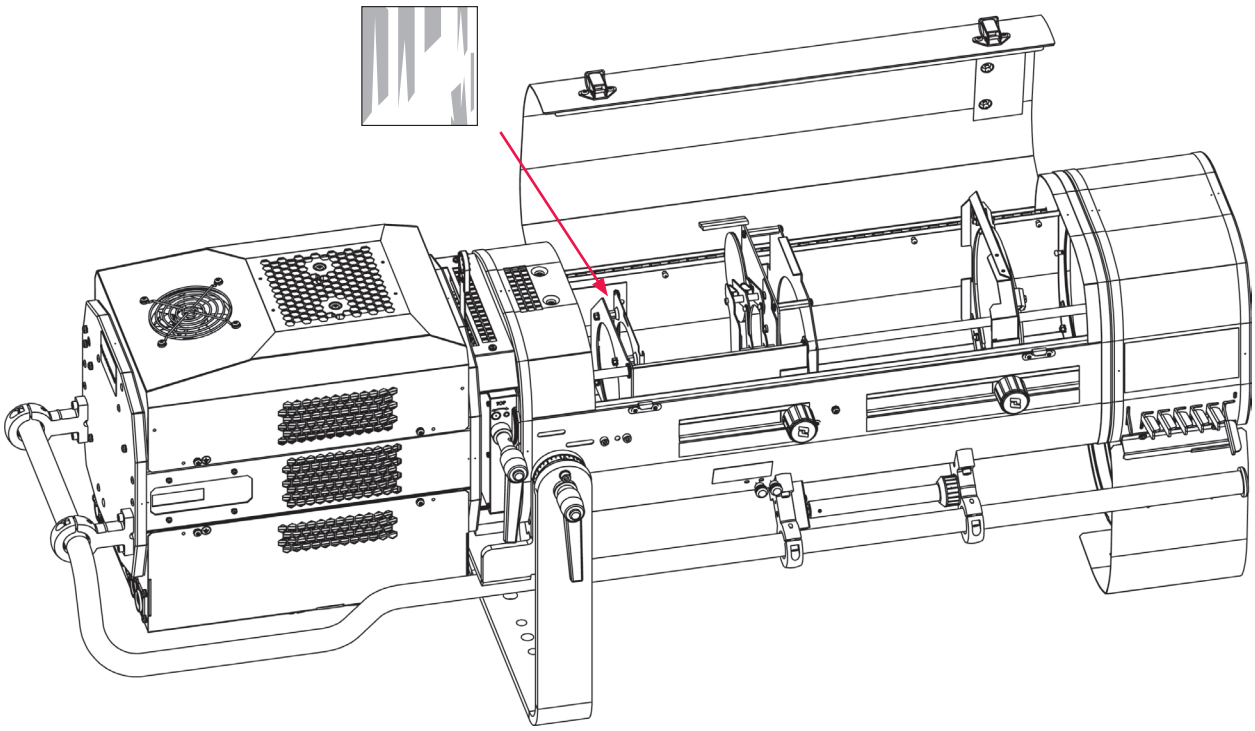

3.4.8 Guillotine horizontale (option)

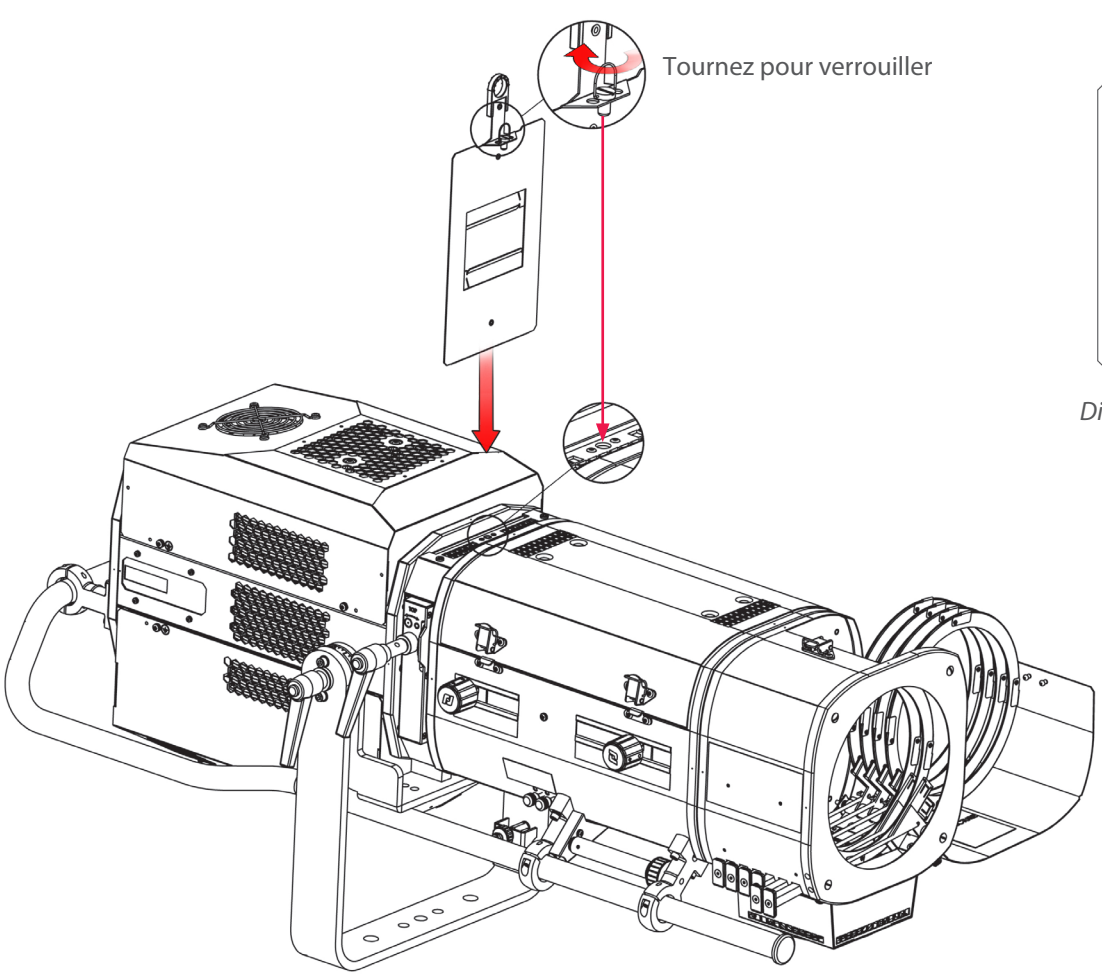

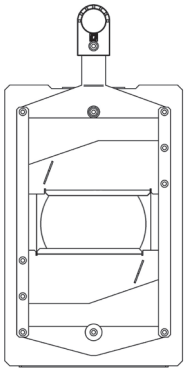

*Dimensions **cf. 4.10.1***

3.4.9 Trépieds

• Gamme GT4000 : *Pour plus de détails, veuillez vous reporter aux notices techniques des pieds concernés.*

*Pour installation, **cf. 3.1.5.***

3.4.10 Fourche renforcée orientable (option)

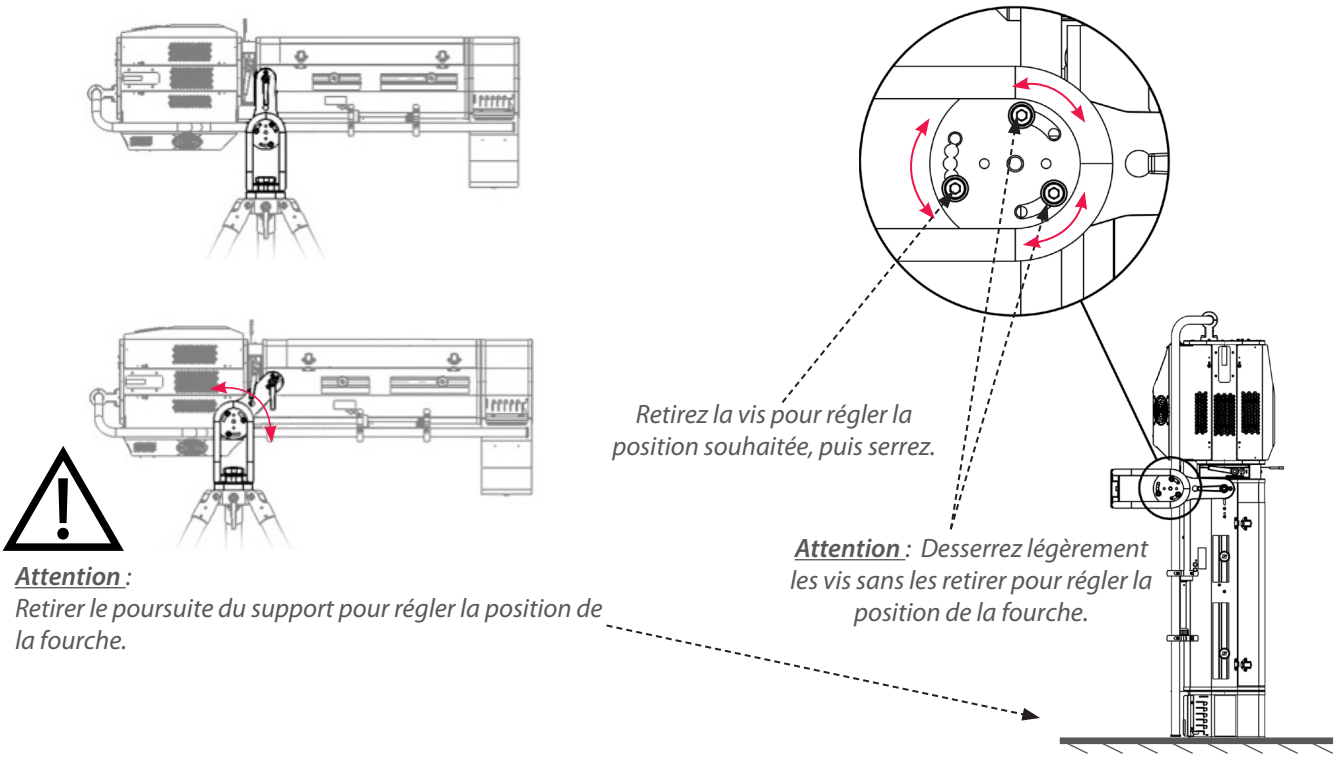

3.4.11 Viseur de poursuite Telrad (option)

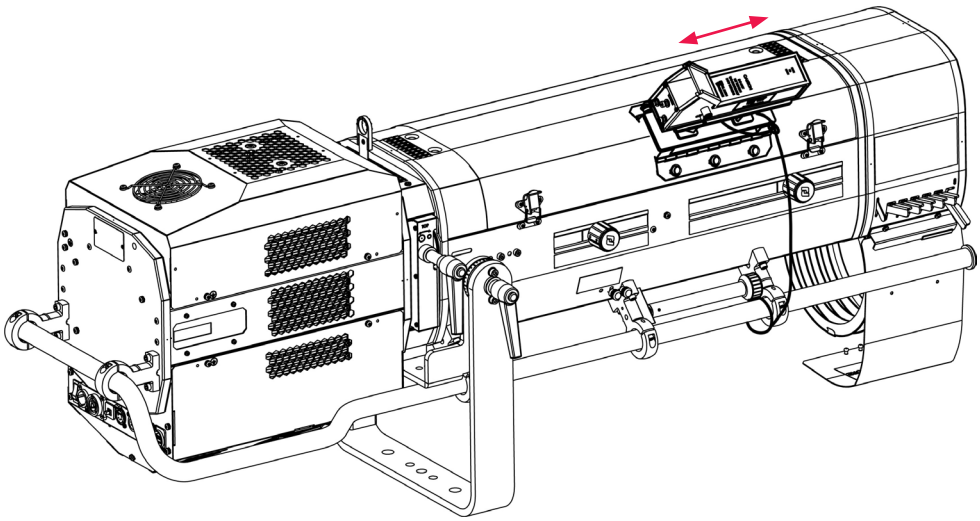

Notice d'utilisation Telrad est disponible @ www.robertjuliat.fr/Poursuites/Accessoires

Attention :
- N'installez pas le viseur de poursuite sur la partir arrière (lanterne) pour éviter de bloquer les aérations.
- Fixez le viseur avec un câble de sécurité approprié.

3.4.12 Flight-case (option)

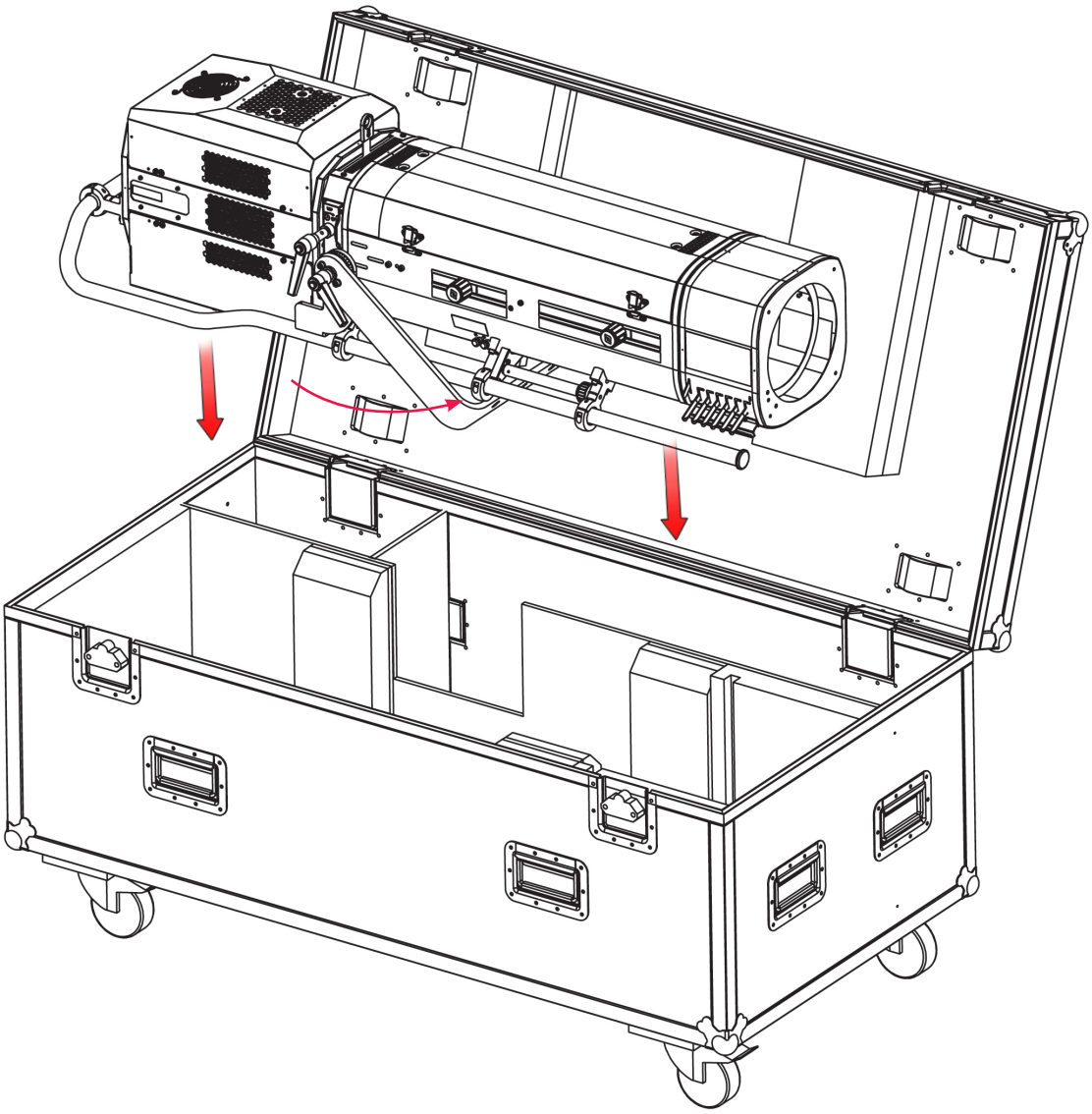

4.1 Intensité lumineuse

4.1.1 Etendue

4.1.2 Contrôle

A distance via protocoles DMX512-A

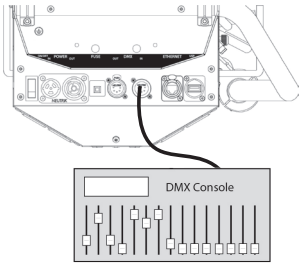

Localement via la poignée de commande de gradation ou la commande de dessus (TC)

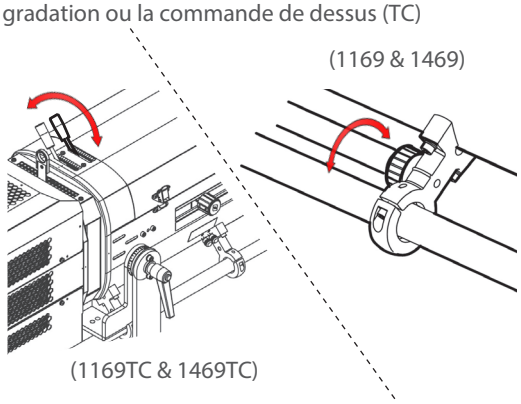

Localement via mode Standalone mode

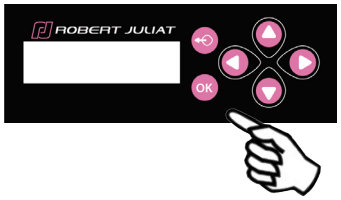

Mode HTP (*Highest Takes Precedence* / Le plus élevé a la priorité): Le flux lumineux est la valeur la plus élevée de la commande DMX512 ou du contrôle local
Mode focus : quand 'standby' écran est affiché, Appuyer sur Exit ou flèche du haut pendant 3 secs → Flux lumineux = 100% pendant 1 minute 2x fois Exit ou flèche du haut → Flux lumineux = 0 %.

4.1.3 Paramètres

4.1.3.1 Résolution de la gradation - DMX uniquement

Résolution	Mode DMX
8 bits – 255 steps	1 - 3 - 5
16 bits – 65 535 steps	2 - 4 - 6

4.1.3.2 Courbe de gradation

→ Sélection dans SETUP/DIMMER/CURVE menu: LINEAR ou SQUARE

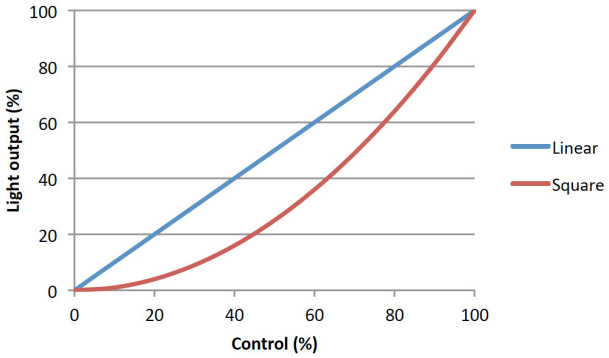

4.1.3.3 Commande Master

Afin de permettre au pupitreur de contrôler le poursuiteur, un canal DMX de contrôle principal peut être utilisé.
Ce canal permet de fixer une valeur limite d'ouverture maximale de l'obturateur.
En utilisant cette fonction, il est possible d'obtenir des fondus synchronisés avec plusieurs poursuites ou de donner des limites d'intensité (minimum et maximum) à l'opérateur.
La commande Master est active uniquement si le DMX est détecté.

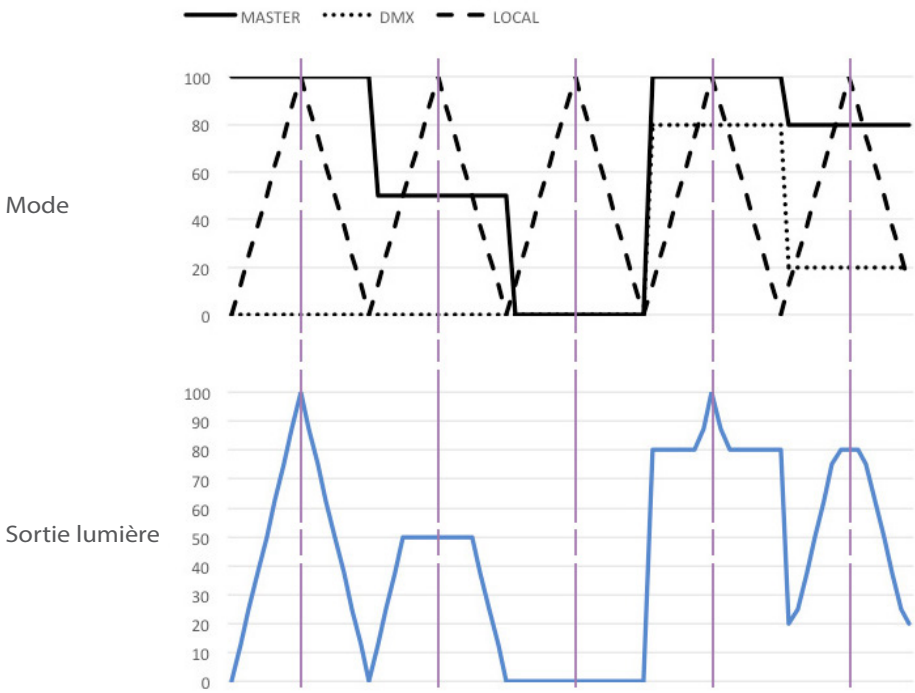

4.1.3.4 Réglage position maximale

→ Sélection dans *SETUP/DIMMER/ MAX* menu

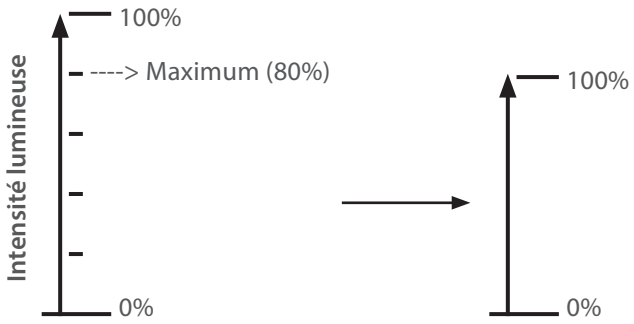

4.1.3.5 Dimming mode (mode gradation)

Mode	Résultat
Sans PWM	Sans scintillement, idéal pour des installations en studio TV, tournage
PWM 1,6 KHz	Excellente qualité de gradation
PWM 3,2 KHz	Bonne qualité de gradation
PWM 20 KHz	Bonne qualité de gradation (valeur par défaut)

4.2 Stroboscope

4.2.1 Etendue

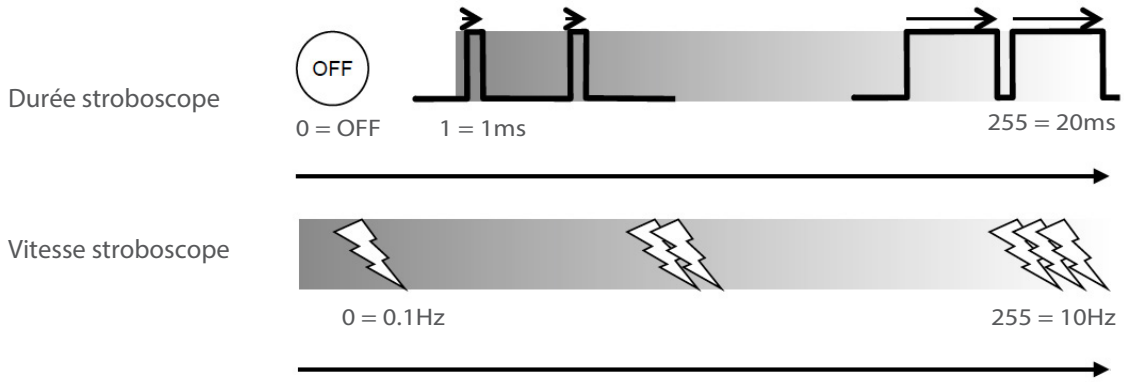

4.2.2 Contrôle

A distance via protocoles DMX512-A / Art-Net / sACN
Mode 3 – 4

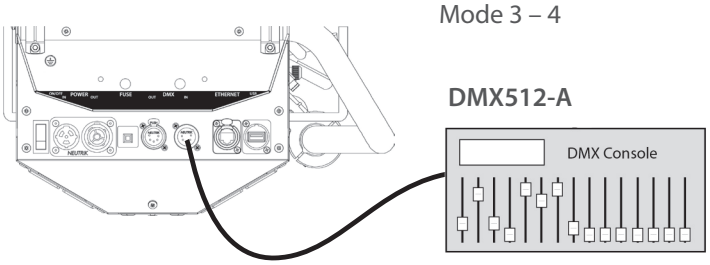

4.3 Temps de réponse

4.3.1 Etendue

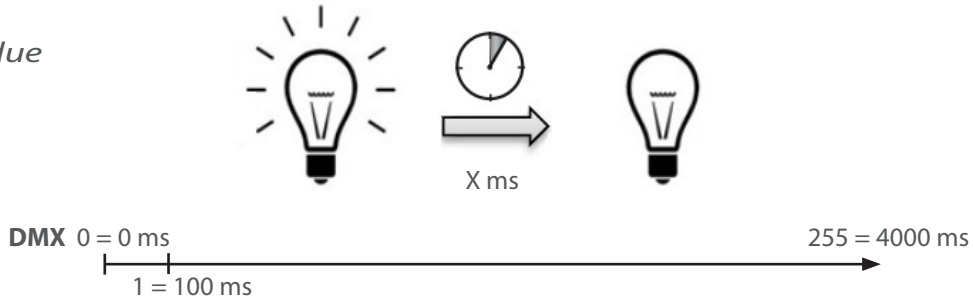

4.3.2 Contrôle

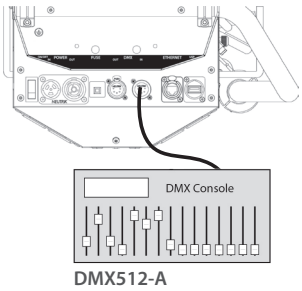

A distance via protocoles
DMX512-A / Art-Net / sACN
Mode 3 – 4 seulement

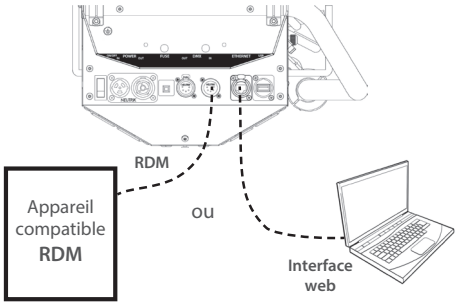

➡ Réglage via le protocole RDM ou interface web

Mode	Vitesse
NONE	OFF
SLOW	700 ms
MEDIUM	470 ms
FAST	350 ms
CUSTOM	0 - 4000 ms

Localement via le panneau de contrôle

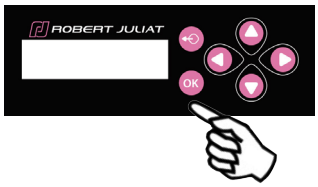

Seulement quand aucun DMX n'est détecté
➡ Sélection dans SETUP/DIMMER/ **RESPONSE TIME**

Mode	Vitesse
NONE	OFF
SLOW	700 ms
MEDIUM	470 ms
FAST	350 ms
CUSTOM	0 - 4000 ms

4.4 Ajustement de la taille du faisceau

4.4.1 Etendue

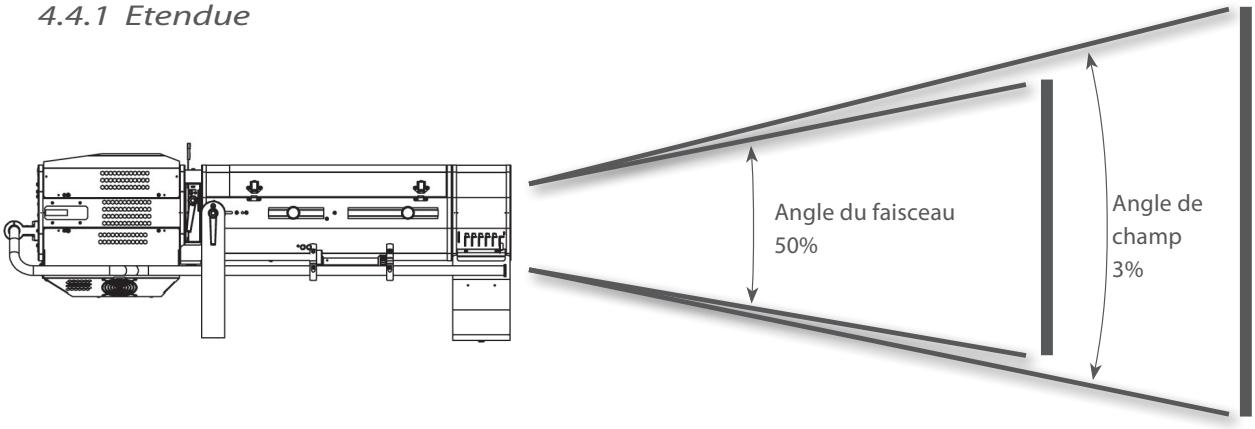

Modèle	Angles	Angle minimal	Angle maximal
OZ-2 1169	Angle du faisceau	6.9°	13.4°
	Angle de champ	7.1°	13.8°

Modèle	Angles	Angle minimal	Angle maximal
ALICE-2 1469	Angle du faisceau	12.9°	20.6°
	Angle de champ	13.2°	21.1°

4.4.2 Contrôle

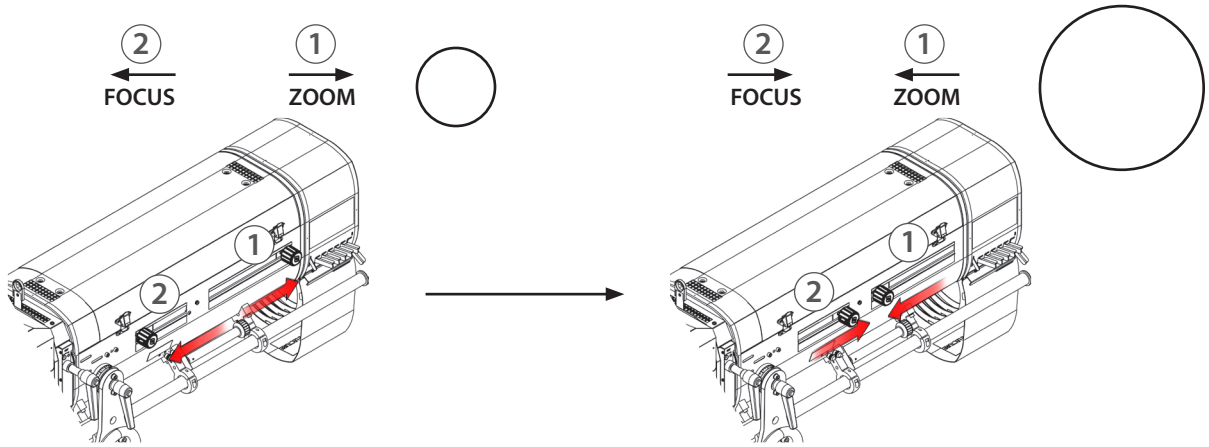

4.5 Orientation

4.5.1 Etendue

Fonction	Etendue
PAN 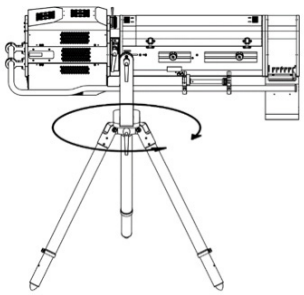	0 —> 360°
TILT 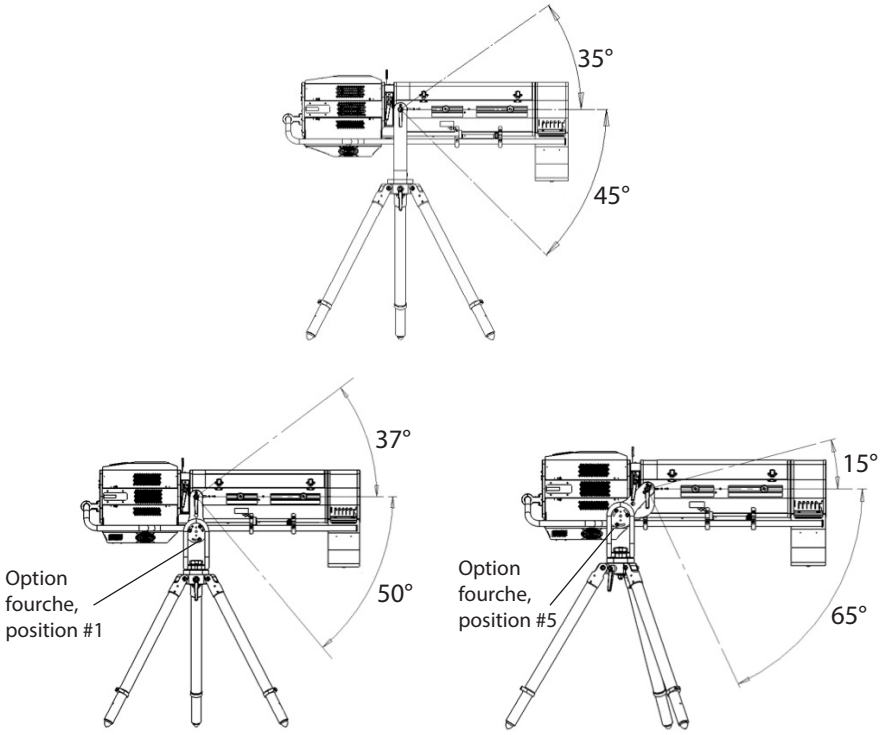	

4.5.2 Contrôle

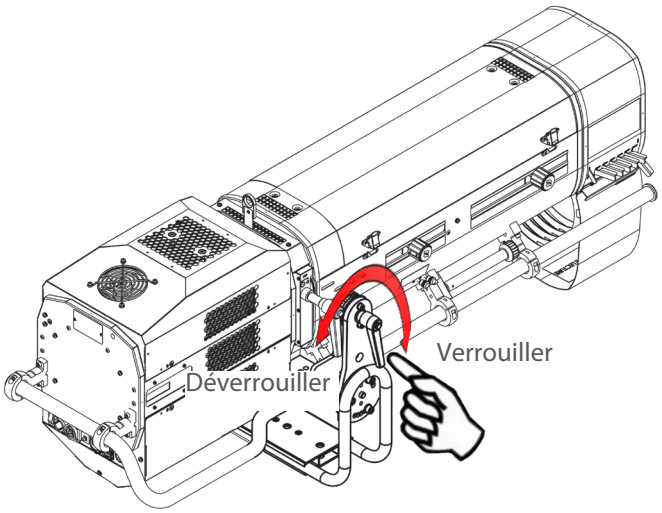

4.6 Iris

4.6.1 Etendue

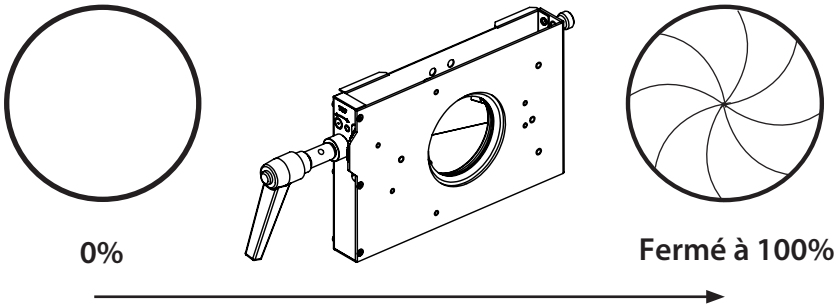

4.6.2 Contrôle

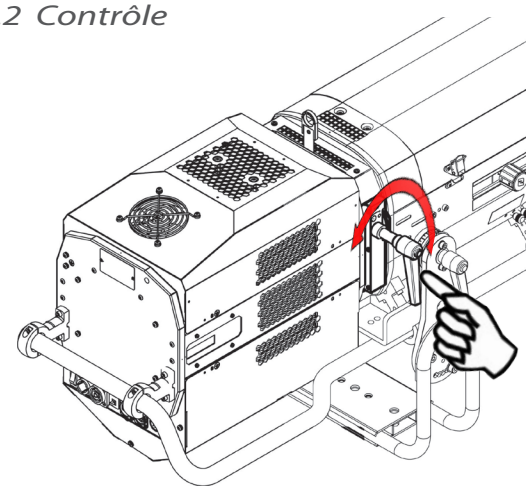

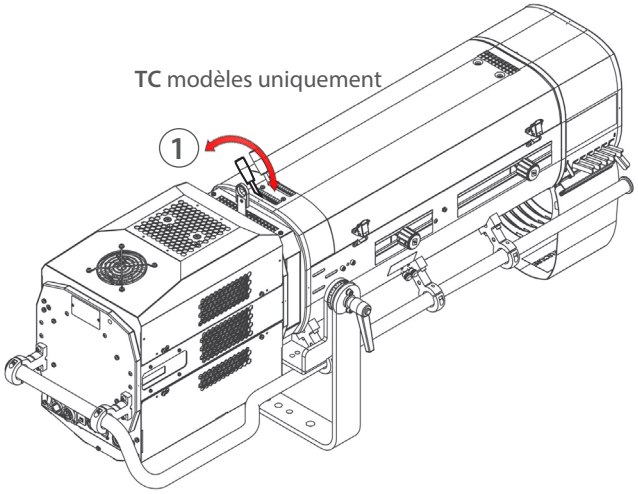

4.7 Gobo

4.7.1 Etendue

Type	Gobo standard - Taille A
Dimensions	Ø100 mm 72 mm Taille maximale de l'image • Métal • Verre *Les valeurs sont en millimètres (mm)*
Installation	Cf. 3.4.4

4.7.2 Contrôle

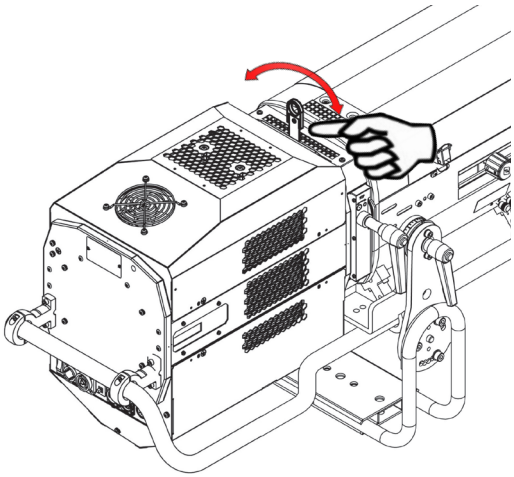

4.8 Couleur

4.8.1 Etendue

Type	Filtre à gel de couleur
Dimension	**Ø210 mm**
Installation	Cf. 3.4.2 & Cf. 3.4.3 Placez les couleurs foncées à l'avant.

4.8.2 Contrôle

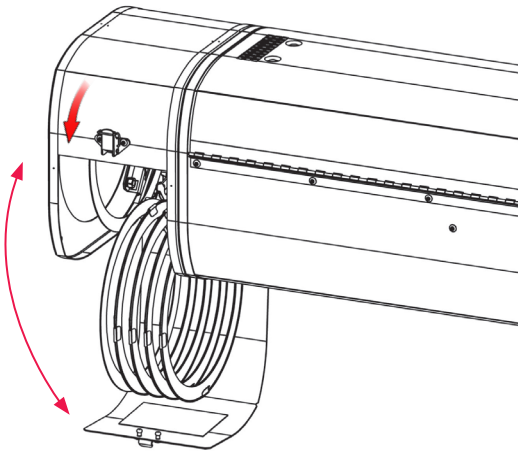

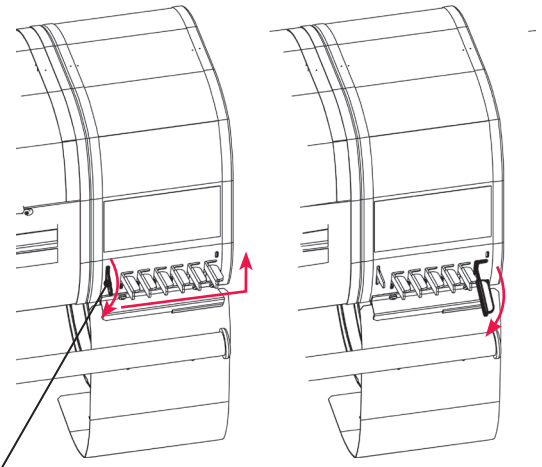

Déverrouiller = libérer les couleurs

Couleur engagée

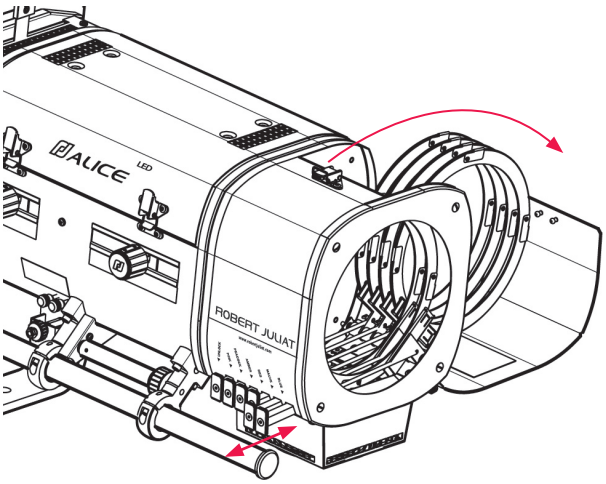

Pousser / Tirer

4.9 Filtre correcteur CTO & verre dépoli

4.9.1 Etendue

Type	Verre dépoli ou CTO
Dimension	**Ø97 mm** 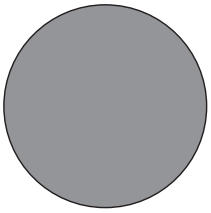
Installation	Cf. 3.4.6

4.9.2 Contrôle

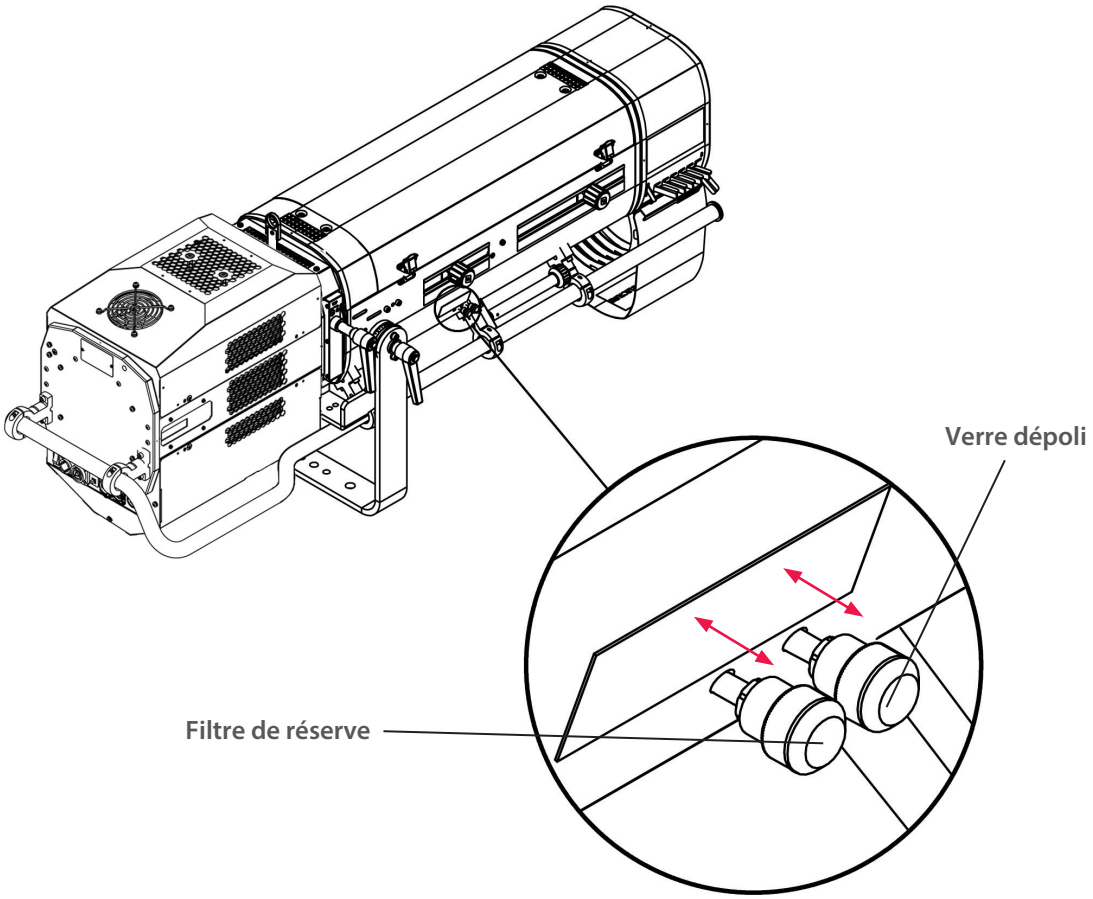

4.10 Guillotine horizontale

4.10.1 Etendue

Type	Accessoire en option : PG80 Kit guillotine
Dimension	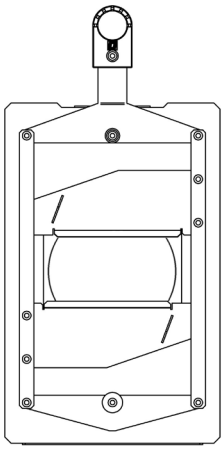 **Ø80 mm**
Installation	Cf. 3.4.8

4.10.2 Contrôle

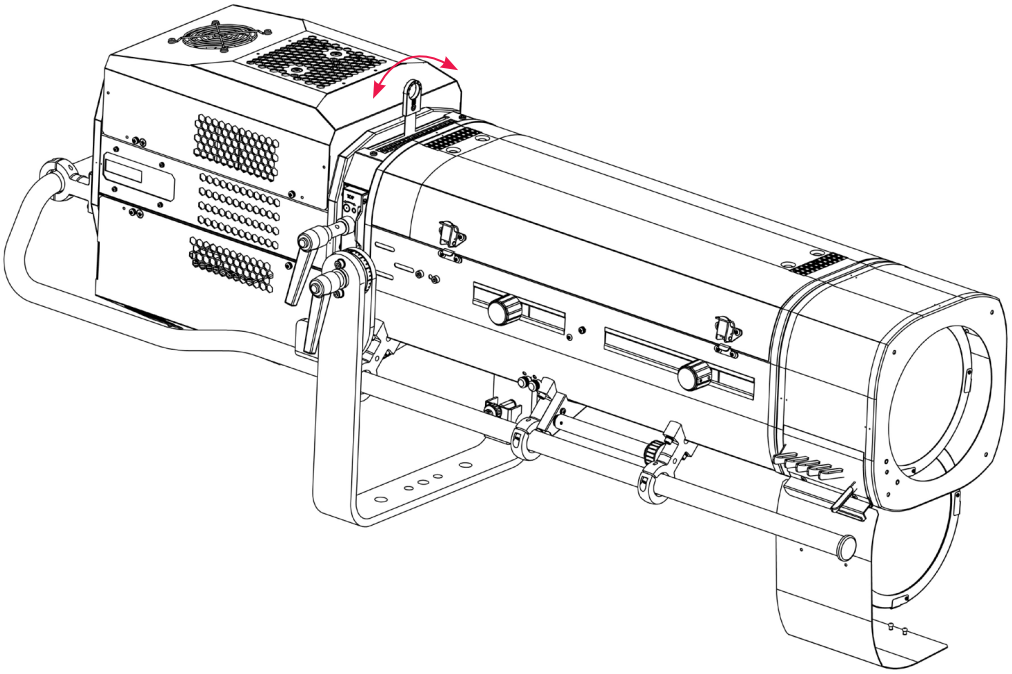

5.1 Panneau de contrôle

5.1.1 Afficheur

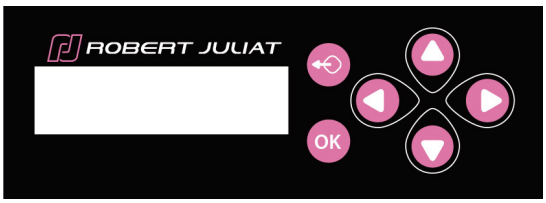

	Fonction
	Sortie du menu et/ou retour en arrière
	Appui long de 3 sec => Accès au mode Focus
OK	Sélection du menu et/ou validation
	Défilement des menus et/ou augmentation des valeurs sélectionnées
	Défilement des menus et/ou diminution des valeurs sélectionnées
	Défilement des menus et/ou augmentation des valeurs sélectionnées
	Défilement des menus et/ou diminution des valeurs sélectionnées

5.1.2 Menu

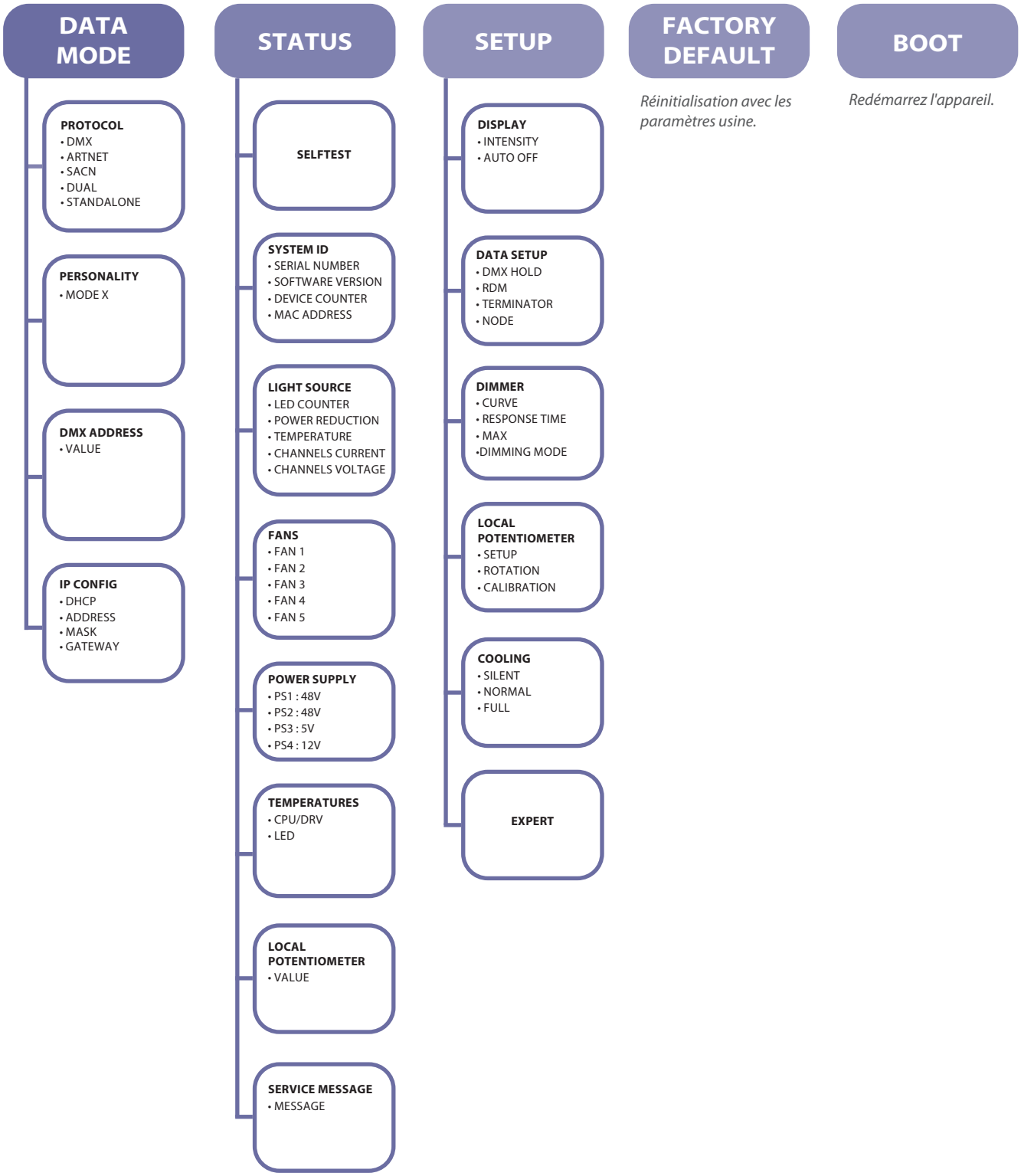
DATA MODE
PROTOCOL
• DMX
• ARTNET
• SACN
• DUAL
• STANDALONE
PERSONALITY
• MODE X
DMX ADDRESS
• VALUE
IP CONFIG
• DHCP
• ADDRESS
• MASK
• GATEWAY
STATUS
SELFTEST
SYSTEM ID
• SERIAL NUMBER
• SOFTWARE VERSION
• DEVICE COUNTER
• MAC ADDRESS
LIGHT SOURCE
• LED COUNTER
• POWER REDUCTION
• TEMPERATURE
• CHANNELS CURRENT
• CHANNELS VOLTAGE
FANS
• FAN 1
• FAN 2
• FAN 3
• FAN 4
• FAN 5
POWER SUPPLY
• PS1 : 48V
• PS2 : 48V
• PS3 : 5V
• PS4 : 12V
TEMPERATURES
• CPU/DRV
• LED
LOCAL POTENTIOMETER
• VALUE
SERVICE MESSAGE
• MESSAGE
SETUP
DISPLAY
• INTENSITY
• AUTO OFF
DATA SETUP
• DMX HOLD
• RDM
• TERMINATOR
• NODE
DIMMER
• CURVE
• RESPONSE TIME
• MAX
•DIMMING MODE
LOCAL POTENTIOMETER
• SETUP
• ROTATION
• CALIBRATION
COOLING
• SILENT
• NORMAL
• FULL
EXPERT
FACTORY DEFAULT
Réinitialisation avec les paramètres usine.
BOOT
Redémarrez l'appareil.

5.1.3 Paramètres

→ Sélection dans menu *SETUP/DISPLAY MODE*

Afficheur	Mode	Description
000% NO DMX / NO MASTER / NODE OFF 001	Always ON	Affichage principal (écran d'accueil) toujours allumé
SETUP / DISPLAY / INTENSITY Intensity : 4 Intensity / Auto-Off	Intensity	Réglage intensité de l'écran *Pour modifier la valeur, appuyez sur les touches :* appuyez sur OK pour valider
SETUP / DISPLAY / AUTO OFF Always ON Intensity / Auto-Off	Auto-OFF	Affichage principal ÉTEINT après 20 secondes

5.2 DMX512 / Contrôle à distance

5.2.1 Protocole

E1.11 – 2008, USITT DMX512-A

5.2.2 Configuration

Mode de réglage via interface web

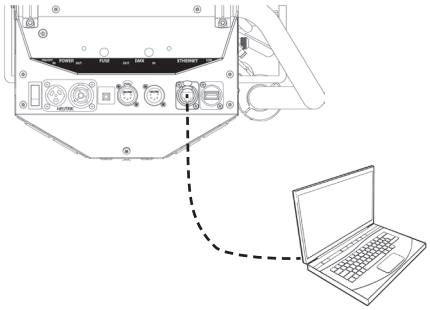

Mode de réglage via protocole RDM

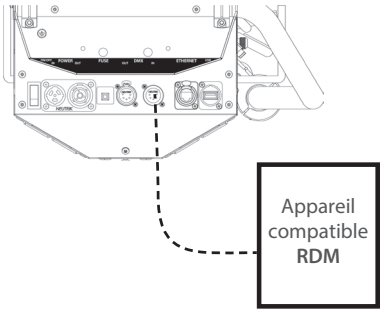

Localement via le panneau de contrôle

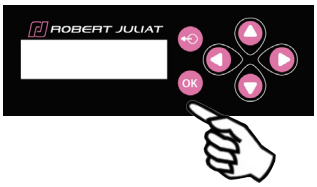

1 - Réglage adresse DMX
2 - Réglage mode de personnalité (***Cf. 5.2.4.* charte DMX**)

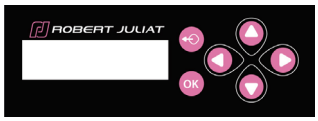

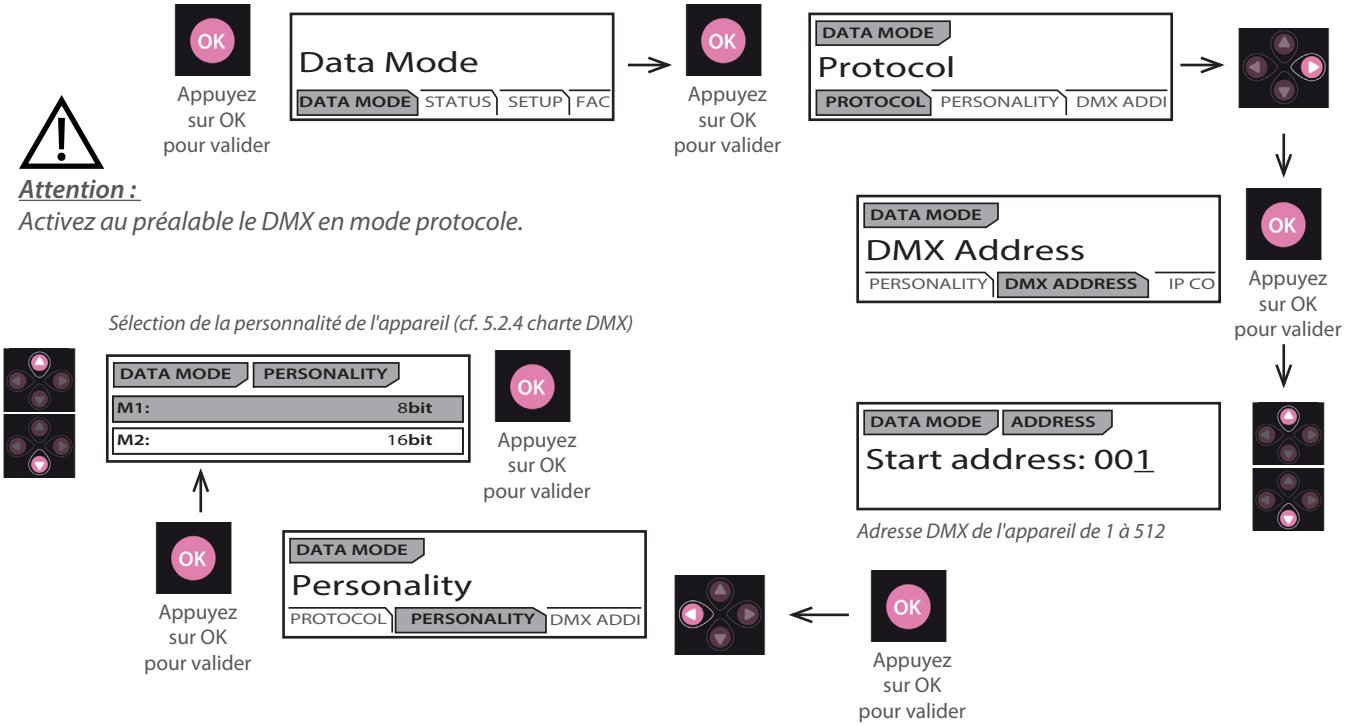

Attention :
Activez au préalable le DMX en mode protocole.

5.2.3 Paramètres

5.2.3.1 DMX Hold

→ Sélection dans menu *SETUP/DMX HOLD*

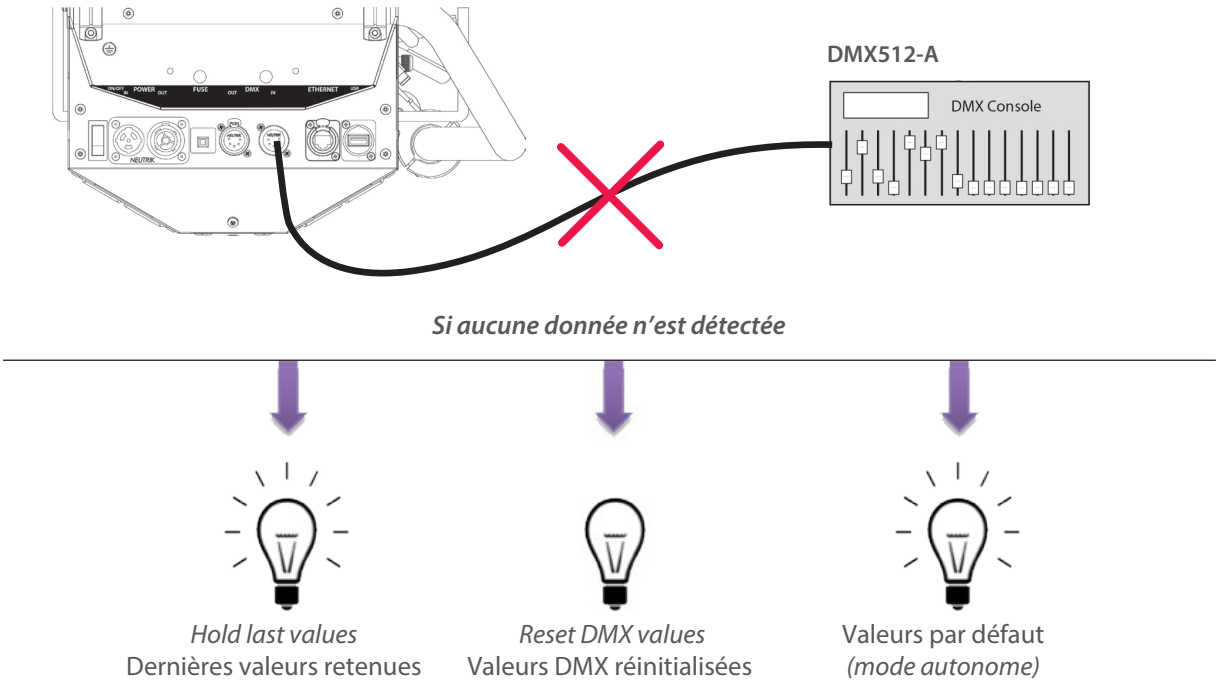

5.2.4 Charte DMX

DMX Channel	Mode 1: Dimmer8B	Mode 2: Dimmer16B	Mode 3: Profile8B	Mode 4: Profile16b	Mode 5: Followspot8b	Mode 6: Followspot16b
1	Dimmer	Dimmer	Dimmer	Dimmer	Dimmer	Dimmer
2		Dimmer fine	Strobe duration	Dimmer fine	Master	Dimmer fine
3			Strobe speed	Strobe duration	Strobe duration	Master
4			Response time	Strobe speed	Strobe speed	Master fine
5			Control mode	Response time	Response time	Strobe duration
6				Control mode	Control mode	Strobe speed
7						Response time
8						Control mode

5.2.5 Gammes DMX

5.2.5.1 Durée stroboscope

Gamme min	Gamme max	Fonction
0	0	Strobe éteint
1	255	Strobe allumé - 1 ms ➡ 20 ms

5.2.5.2 Vitesse stroboscope

Gamme min	Gamme max	Fonction
0	255	Fréquence : 0,1 Hz → 10 Hz

5.2.5.3 Temps de réponse

Gamme min	Gamme max	Fonction
0	0	Eteint
1	255	Temps de réponse : 0,20 ms → 4 s

5.2.5.4 Mode de contrôle*

Gamme min	Gamme max	Fonction
0	0	
1	10	RDM désactivé
11	20	RDM activé
21	100	non utilisé
101	110	Mode de refroidissement : Silencieux
111	120	Mode de refroidissement : Normal
121	130	Mode de refroidissement : Pleine puissance
131	140	Rallonge de cassette avant avec ventilateur désactivé
141	150	Rallonge de cassette avant avec ventilateur activé
151	255	non utilisé

(*) Fonction activée après 5 secondes – Retour à zéro pour activer seconde fonction.

5.3 Contrôle à distance RDM

5.3.1 Protocole

ANSI E1.20 – 2010 / ANSI E1.37 - 1

Pour plus d'informations sur le protocole RDM : http://www.rdmprotocol.org/

5.3.2 Fonctions

PID		Description	Standard	Get	Set	Queued_ Message	Ack_Timer	VERSION 4.00
Network Management								
00	01	DISCOVERY_UNIQUE_BRANCH	E1.20					✓
00	02	DISCOVERY_MUTE	E1.20		✓			✓
00	03	DISCOVERY_UNMUTE	E1.20		✓			✓
00	15	COMMUNICATION_STATUS	E1.20	✓	✓			✓
Status Collection								
00	20	QUEUED_MESSAGE	E1.20	✓				✓
00	30	STATUS_MESSAGES	E1.20	✓				✓
00	31	STATUS_ID_DESCRIPTION	E1.20	✓				✓
00	32	CLEAR_STATUS_ID	E1.20		✓			✓
00	33	QUEUED_MESSAGE_SENSOR_SUBSCRIBE	E1.20-2023	✓	✓			
RDM Information								
00	50	SUPPORTED_PARAMETERS	E1.20	✓				✓
00	51	PARAMETER_DESCRIPTION	E1.20	✓				✓
Product Information								
00	60	DEVICE_INFO	E1.20	✓			✓	✓
00	70	PRODUCT_DETAIL_ID_LIST	E1.20	✓				✓
00	80	DEVICE_MODEL_DESCRIPTION	E1.20	✓				✓
00	81	MANUFACTURER_LABEL	E1.20	✓				✓
00	82	DEVICE_LABEL	E1.20	✓	✓	✓	✓	✓
00	90	FACTORY_DEFAULTS	E1.20	✓	✓		✓	✓
00	C0	SOFTWARE_VERSION_LABEL	E1.20	✓			✓	✓
00	C2	BOOT_SOFTWARE_VERSION_LABEL	E1.20	✓				✓
DMX512 Setup								
00	E0	DMX512_PERSONALITY	E1.20	✓	✓	✓	✓	✓
00	E1	DMX512_PERSONALITY_DESCRIPTION	E1.20	✓				✓
00	F0	DMX512_STARTING_ADDRESS	E1.20	✓	✓	✓	✓	✓
01	20	SLOT_INFO	E1.20	✓				✓
01	21	SLOT_DESCRIPTION	E1.20	✓				✓
Sensors								
02	00	SENSOR_DEFINITION	E1.20	✓				✓
02	01	SENSOR_VALUE	E1.20	✓				✓
Dimmer Settings								
03	40	DIMMER_INFO	E1.37-1	✓				✓
03	42	MAXIMUM_LEVEL	E1.37-1	✓	✓	✓	✓	✓
03	43	CURVE	E1.37-1	✓	✓	✓	✓	✓
03	44	CURVE_DESCRIPTION	E1.37-1	✓				✓
03	45	OUTPUT_RESPONSE_TIME	E1.37-1	✓	✓	✓	✓	✓
03	46	OUTPUT_RESPONSE_TIME_DESCRIPTION	E1.37-1	✓				✓
03	47	MODULATION_FREQUENCY	E1.37-1	✓	✓	✓	✓	✓
03	48	MODULATION_FREQUENCY_DESCRIPTION	E1.37-1	✓				✓
Power / Lamp Settings								
04	00	DEVICE_HOURS	E1.20	✓				✓
04	01	LAMP_HOURS	E1.20	✓	✓			✓
Display Settings								
05	01	DISPLAY_LEVEL	E1.20	✓	✓	✓	✓	✓

PID		Description	Standard	Get	Set	Queued_ Message	Ack_Timer	SULLY 4.00
Control								
10	00	IDENTIFY_DEVICE	E1.20	✓	✓	✓		✓
10	01	RESET_DEVICE	E1.20		✓		✓	✓
10	20	PERFORM_SELFTEST	E1.20	✓	✓	✓	✓	✓
10	21	SELF_TEST_DESCRIPTION	E1.20					✓
RDMnet Management								
07	00	LIST_INTERFACES	E1.37-2	✓				✓
07	01	INTERFACE_LABEL	E1.37-2	✓				✓
07	02	INTERFACE_HARDWARE_ADRESS_TYPE1	E1.37-2	✓				✓
07	03	IPV4_DHCP_MODE	E1.37-2	✓	✓		✓	✓
07	05	IPV4_CURRENT_ADDRESS	E1.37-2	✓			✓	✓
07	06	IPV4_STATIC_ADDRESS	E1.37-2	✓	✓			✓
07	09	INTERFACE_APPLY_CONFIGURATION	E1.37-2		✓			✓
07	0A	IPV4_DEFAULT_ROUTE	E1.37-2	✓	✓		✓	✓
07	0B	DNS_IPV4_NAME_SERVER	E1.37-2	✓	✓		✓	✓
PID Manufacturer								
85	58	SELFTEST_RESULT	E1.20	✓				✓
85	59	CURRENT_IP_ADDRESS	E1.20	✓			✓	✓
85	5A	CURRENT_NETMASK	E1.20	✓			✓	✓
85	5B	CURRENT_DRIVER_STATUS	E1.20	✓			✓	✓
85	5C	CUSTOM_RESPONSE_TIME_DESCRIPTION	E1.20	✓				✓
85	5D	CUSTOM_RESPONSE_TIME_VALUE	E1.20	✓	✓	✓	✓	✓
85	60	DATA_MODE_DESCRIPTION	E1.20	✓				✓
85	61	DATA_MODE_VALUE	E1.20	✓	✓	✓	✓	✓
85	62	STANDALONE_VALUE_DESCRIPTION	E1.20	✓				✓
85	63	STANDALONE_VALUE	E1.20	✓	✓	✓	✓	✓
85	64	SACN_UNIVERSE_VALUE_DESCRIPTION	E1.20	✓				✓
85	65	SACN_UNIVERSE_VALUE	E1.20	✓	✓	✓	✓	✓
85	66	ARTNET_UNIVERSE_VALUE_DESCRIPTION	E1.20	✓				✓
85	67	ARTNET_UNIVERSE_VALUE	E1.20	✓	✓	✓	✓	✓
85	68	SERIAL_DESCRIPTION	E1.20	✓				✓
85	69	SERIAL	E1.20	✓	✓	✓		✓
85	6A	DMX_HOLD_DESCRIPTION	E1.20	✓				✓
85	6B	DMX_HOLD	E1.20	✓	✓	✓	✓	✓
85	6C	COMMAND_LOCK_DESCRIPTION	E1.20	✓				✓
85	6D	COMMAND_LOCK_VALUE	E1.20	✓	✓	✓	✓	✓
85	6E	DRIVER_CALIBRATE_DESCRIPTION	E1.20	✓				✓
85	6F	DRIVER_CALIBRATE_VALUE	E1.20	✓	✓	✓	✓	✓
85	70	NODE_DESCRIPTION	E1.20	✓				✓
85	71	NODE_VALUE	E1.20	✓	✓	✓	✓	✓
85	72	TERMINATOR_DESCRIPTION	E1.20	✓				✓
85	73	TERMINATOR	E1.20	✓	✓	✓	✓	✓
85	74	DMX_ERROR_COUNTER_DESCRIPTION	E1.20	✓				✓
85	75	DMX_ERROR_COUNTER	E1.20	✓	✓	✓	✓	✓

5.4 Contrôle à distance Art-Net

5.4.1 Protocole

Artistic Licence Art-Net v3 & v4.

Pour plus d'informations sur le protocole Art-Net: http://art-net.org.uk/

5.4.2 Configuration

Réglage via interface web
(*Cf. 5.7* **Interface web**)

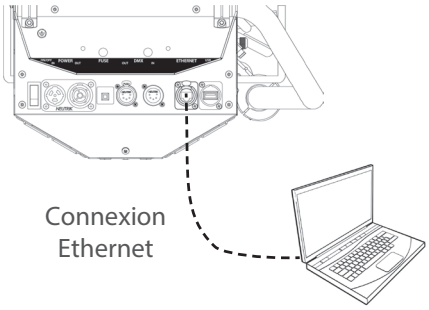

Localement via le panneau de contrôle

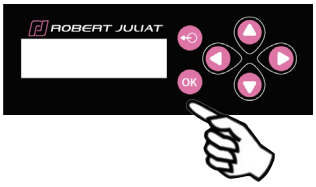

1 - Si besoin, changer les réglages IP
2 - Régler les Univers Art-Net
3 - Régler adresse DMX
4 - Régler mode personnalité (*Cf. 5.2.4.* **Charte DMX**)

5.4.3 Configuration locale

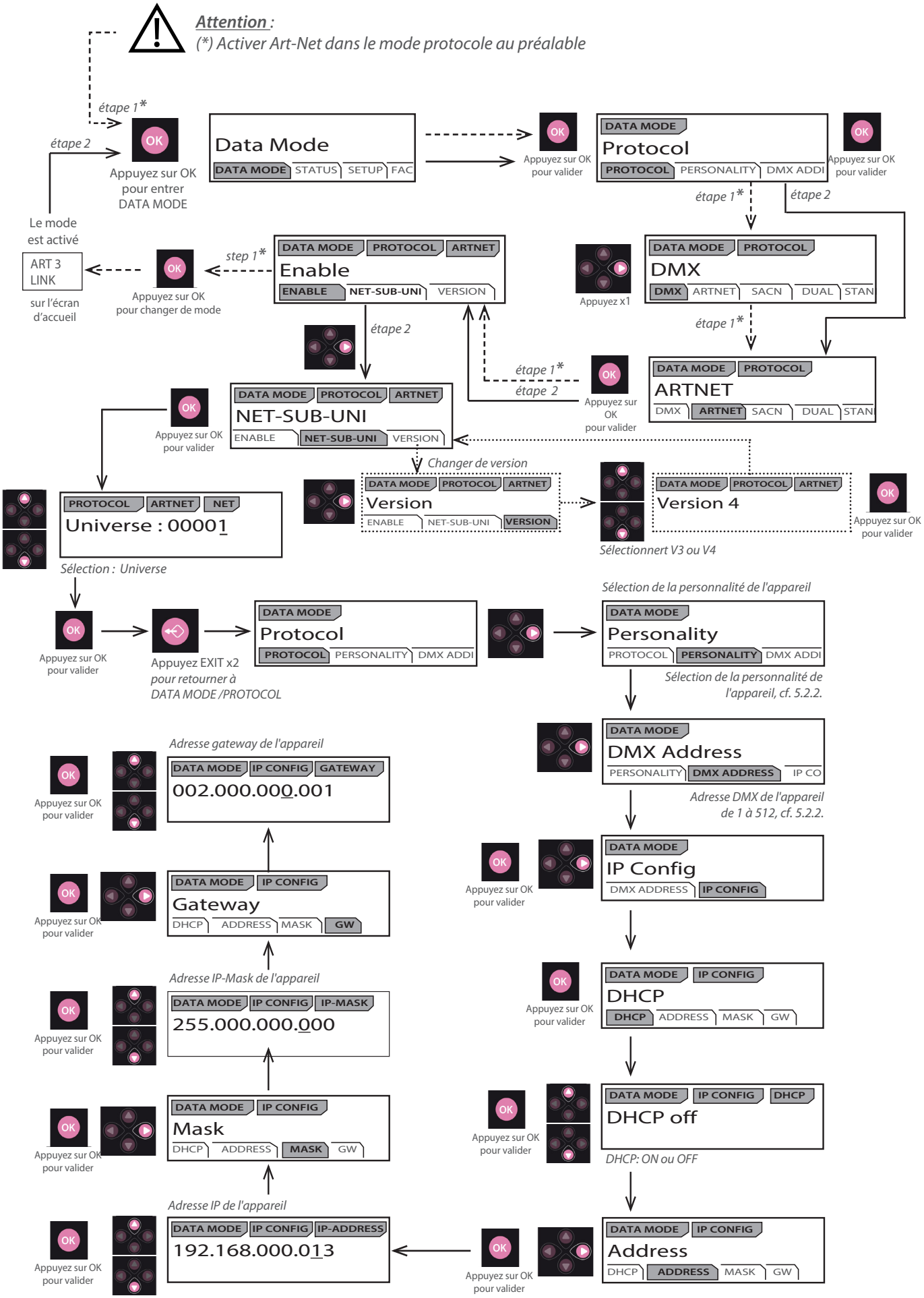

5.5 Contrôle à distance sACN

5.5.1 Protocole

ANSI E1.31 – 2009 sACN (Streaming-ACN)

5.5.2 Configuration

Réglage via interface web
(*Cf. 5.7* **Interface web**)

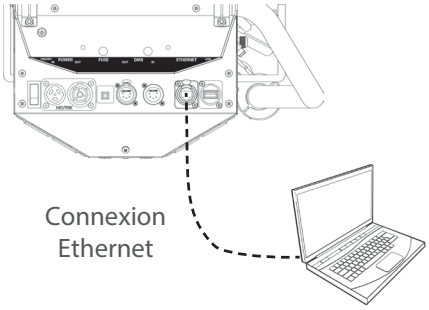

Localement via le panneau de contrôle

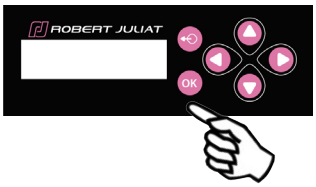

1 - Si besoin, changer les réglages IP
2 - Régler univers sACN
3 - Régler adresse DMX
4 - Régler mode personnalité (*Cf. 5.2.4.* **Charte DMX**)

5.5.3 Configuration locale

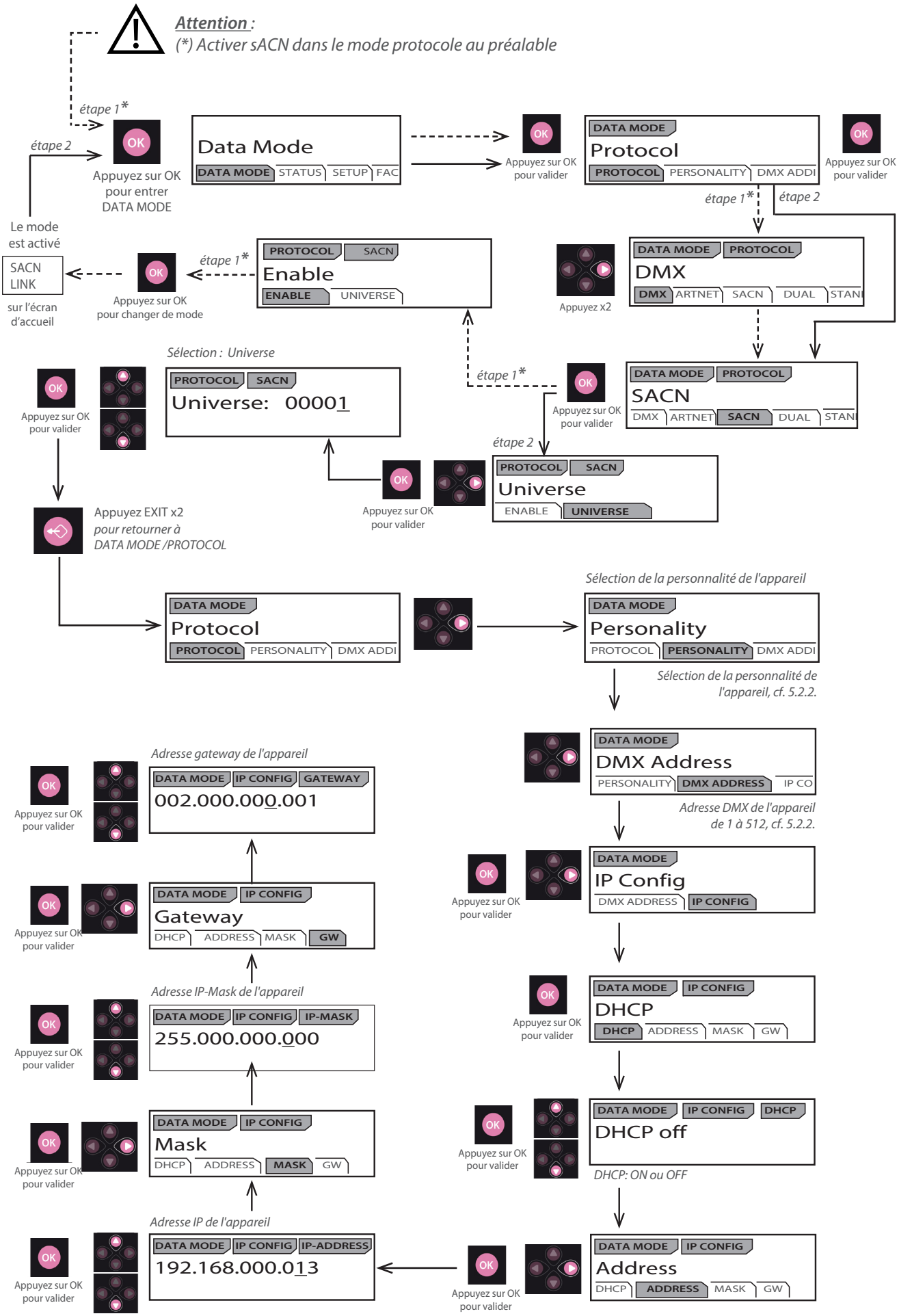

5.6 Contrôle à distance Dual

5.6.1 Protocole

Mode Dual : Disponible uniquement sur un réseau Ethernet

Il permet d'envoyer un signal DMX 512 à travers un flux de données Sacn et en même temps d'utiliser un flux de données Artnet/ArtRdm pour contrôler, régler et surveiller l'équipement via RDM.

Ce mode peut être réglé par l'interface Web ou le panneau de contrôle local.

5.6.2 Configuration

Réglage via interface web
(***Cf. 5.7* Interface web**)

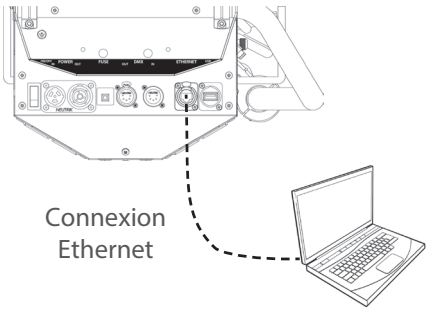

Localement via le panneau de contrôle

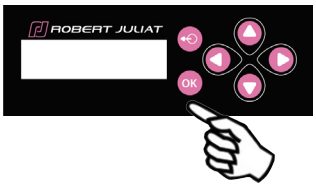

1 - Si besoin, changer les réglages IP
2 - Régler univers DUAL
3 - Régler adresse DMX
4 - Régler mode personnalité (***Cf. 5.2.4.* Charte DMX**)

5.6.3 Configuration locale

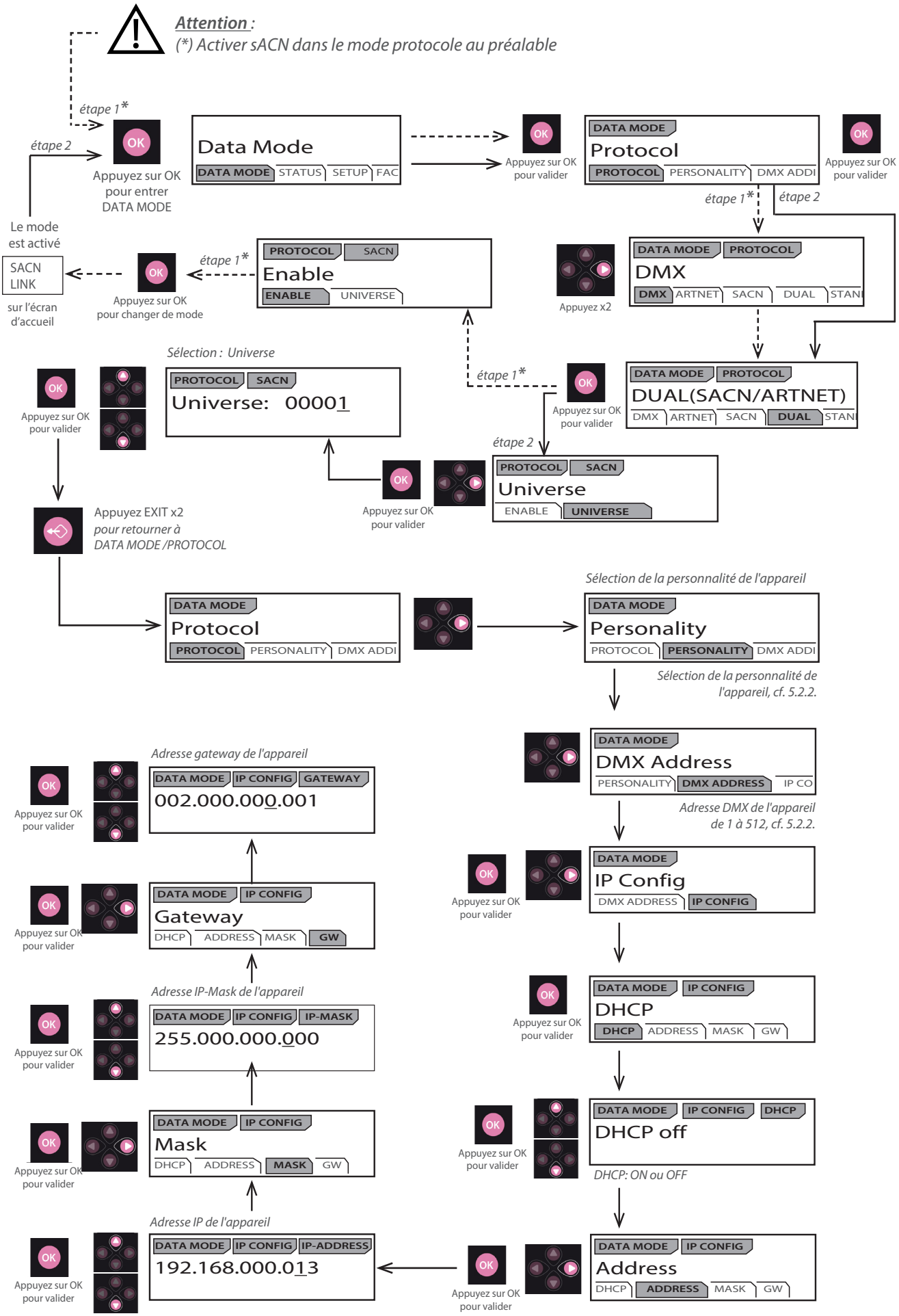

5.7 Interface web

5.7.1 Contrôle

Le projecteur doit être connecté à un réseau compatible ou directement relié à un ordinateur avec câble ethernet.

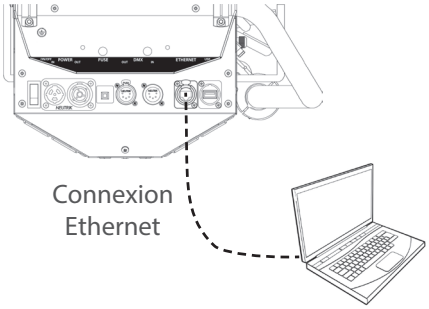

5.7.2 Adresse IP par défaut

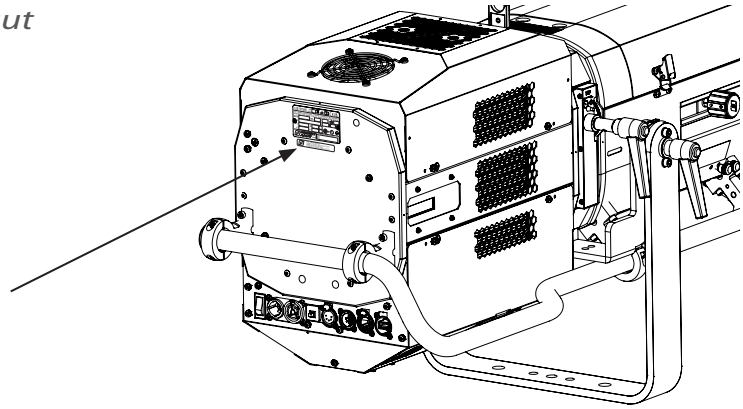

Par défaut :
DHCP = OFF
Adresse = 2.XXX.XXX.XXX
Masque = 255.0.0.0

➡ Si l'adresse IP est inconnue (à cause d'une modification antérieure), une réinitialisation usine (dite **hard reset**) doit être effectuée (***Cf. 6.6* Réglage usine par défaut**).

5.7.3 IP réseau de l'ordinateur

L'ordinateur doit se trouver sur le même réseau que le projecteur LED.
Se référer à l'assistance de votre système d'exploitation pour modifier les paramètres IPV4 :

- **Microsoft Windows**:
  https://support.microsoft.com/fr-fr/windows/modifier-les-param%C3%A8tres-tcp-ip-bd0a07af-15f5-cd6a-363f-ca2b6f391ace
- **MAC OS**: https://support.apple.com/fr-fr/guide/mac-help/mchlp2718/10.15/mac/10.15

1 - ADRESSE = 2.XXX.XXX.YYY with YYY ≠ XXX
Ne pas utiliser la même adresse IP que le projecteur LED
2 - MASQUE = 255.0.0.0

5.7.4 Connexion à l'interface web

1 - Ouvrir un navigateur web (Microsoft Edge, Firefox, Apple Safari...)
2 - Entrer l'adresse URL du projecteur LED : http://2.XXX.XXX.XXX
3 - Tous les paramètres peuvent maintenant être modifiés

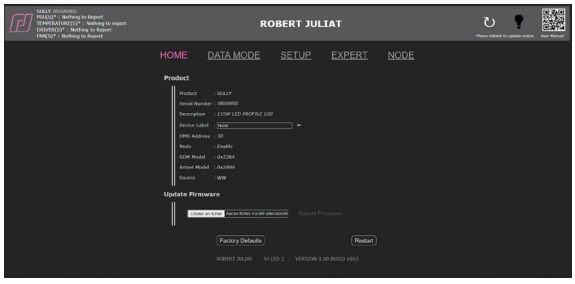

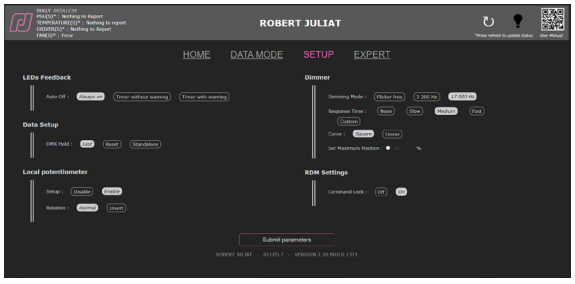

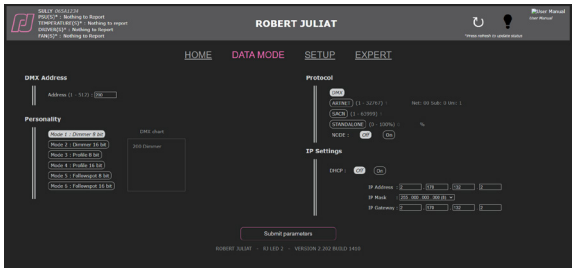

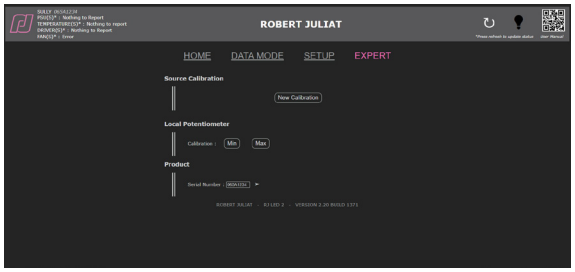

5.8 Modes de refroidissement du ventilateur

5.8.1 Etendue

Modes	Silencieux	Normal	Maximum
Refroidissement	< 40.5 dB(A)	< 43.4 dB(A)	< 45.8 dB(A)
Luminosité	60 → 85%	80 → 95%	100%

5.8.2 Contrôle

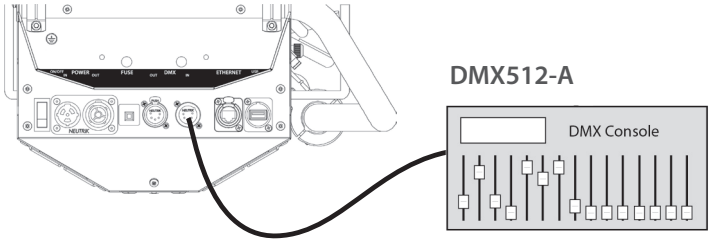

A distance via DMX512-A
Mode 1 – 2 – 3 – 4

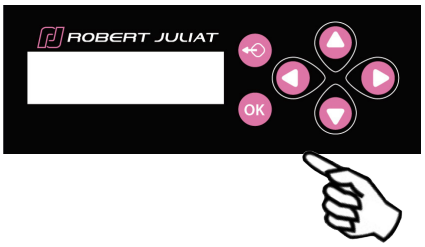

Localement → sélection
SETUP/**COOLING**

5.9 Mode de ventilation du gélatines (pour l'option changeur de couleur)

Menu GEL FAN :

• ***Enable*** *: permet d'activer ou désactiver le ventilateur du changeur de couleur.*

6.1 Maintenance préventive

6.1.1 Fréquence

Une maintenance générale doit être effectuée au minimum une fois par an et plus si le produit est utilisé dans des conditions d'utilisations « difficiles » (fumée, humidité, chaleur, tournée, etc.)

6.1.2 Nettoyage général

Enlever la poussiere du produit.
La lentille frontale peut être nettoyée avec des solutions contenant de l'alcool.

6.1.3 Vérification visuelle générale

- Pas de trace de chaleur.
- Pas de jeu dans les contacts.
- Pas de pièces manquantes.
- Vérifier le serrage de toutes les pièces mécaniques (vis, écrous, mise à la terre, etc).

6.1.4 Source LED

- Ne touchez pas la surface de la source LED (aucun contact avec les mains ou des outils).
- Ne mettez pas d'air comprimé directement sur la source.
- Contactez un distributeur agréé Robert Juliat en cas de résidus ou d'autres objets situés à la surface de la source LED.

6.1.5 Optiques

Utiliser uniquement des solutions contenant de l'alcool pour nettoyer les pièces optiques (lentilles) :

- Pour nettoyer les parties optiques, utiliser un chiffon doux en combinaison avec de l'eau distillée ou de l'alcool isopropylique recommandé pour les optiques traitées. N'utiliser aucun produit de nettoyage contenant des solvants ou des abrasifs, car ceux-ci peuvent endommager la surface.
- Essuyer et sécher avec un chiffon doux non pelucheux.

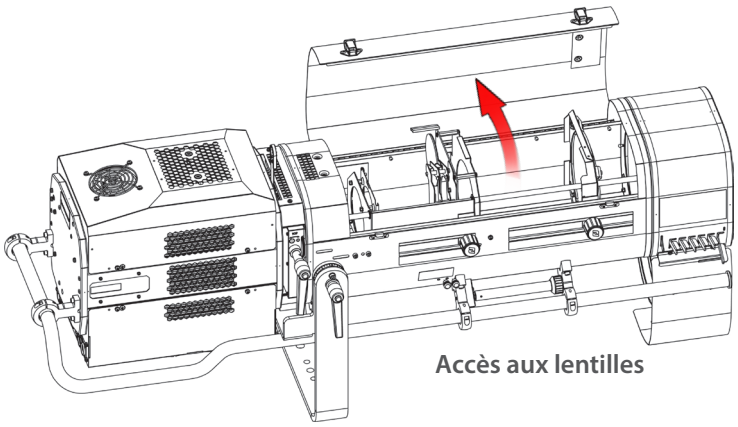

6.1.6 Nettoyage des ventilateurs internes et de la protection du verre de la LED.

N'utilisez que des solutions contenant de l'alcool pour nettoyer les pièces internes

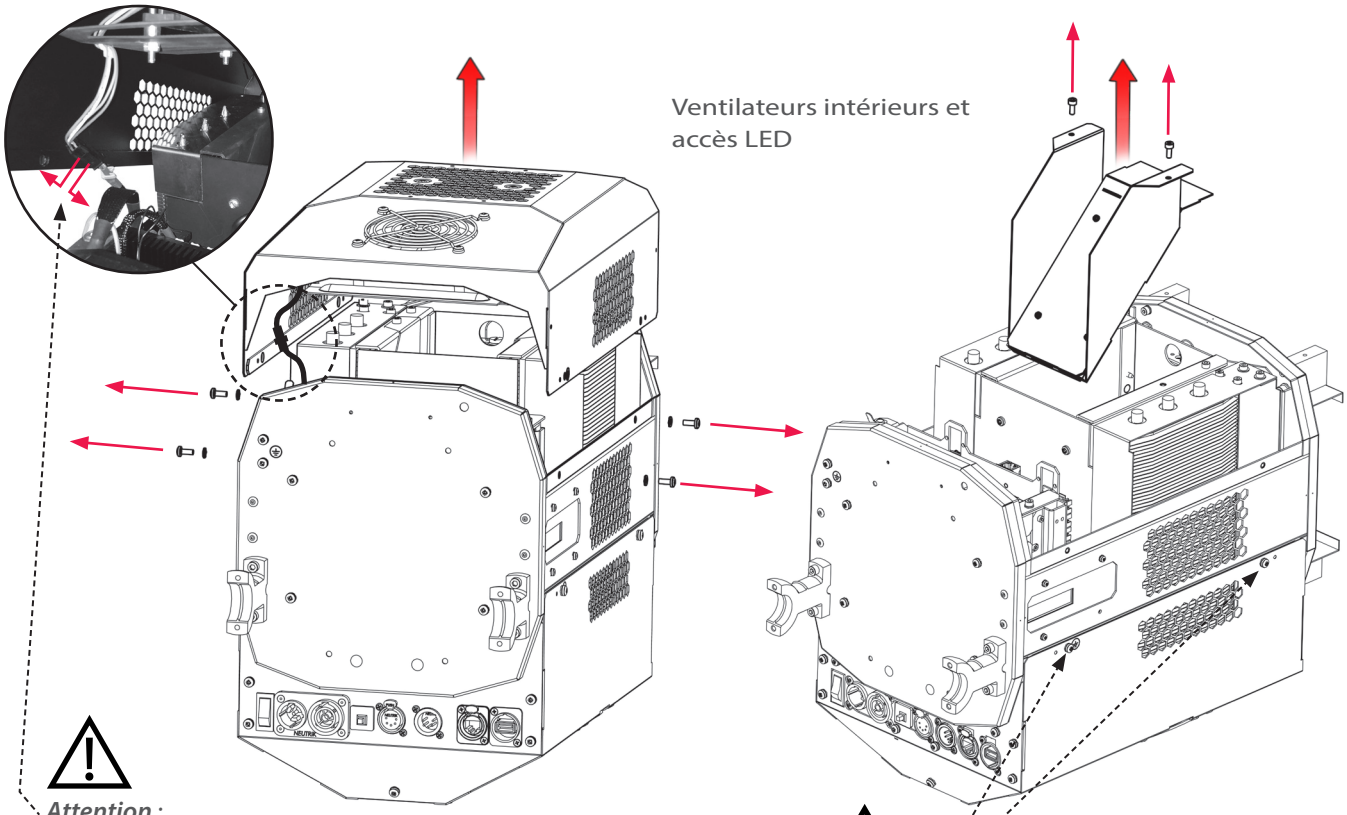

Attention :
DEBRANCHER le câble du ventilateur avant de retirer le capot de la lanterne contenant la section LED

Attention :
NE PAS ENLEVER les vis situées sur la partie basse de la lanterne

6.2 Analyse

Si le probleme persiste après avoir suivi la procédure de dépannage,
veuillez contacter un revendeur Robert Juliat agréé avec les informations suivantes :

- Modèle, version et numéro de serie du produit.
- A partir du menu état de l'appareil :
  - Version de logiciel
  - ID de la carte LED
  - Nombre d'heures d'utilisation
- Description du problème.

6.3 Potentiomètre locale

→ sélection dans SETUP / LOCAL POTENTIOMETER (**LOCAL POT**)

Fonction	Paramètres	Description
Setup SETUP LOCAL POT Setup SETUP ROTATION CALIBRATION	SETUP LOCAL POT SETUP Disable Enable	(1169 & 1469) Désactiver OK appuyez sur OK pour valider Activer (1169TC & 1469TC)
Rotation SETUP LOCAL POT Rotation SETUP ROTATION CALIBRATION	SETUP LOCAL POT ROTATION Normal(CW) Invert (CCW)	Normal (CW): Dans le sens des aiguilles d'une montre OK Press OK to validate Inversion (CCW): Sens inverse des aiguilles d'une montre
Calibration SETUP LOCAL POT Calibration ROTATION CALIBRATION	SETUP LOCAL POT CALIB Min Max SETUP LOCAL POT CALIB Min Max	Ajuster à la position minimale OK appuyez sur OK pour valider Ajuster à la position maximum OK appuyez sur OK pour valider

6.4 Protection thermique

En cas de surchauffe, l'intensité lumineuse sera réduite par le système.
Les informations indiquant la diminution de puissance et les valeurs de température sont accessibles en utilisant un appareil compatible protocole RDM.

6.5 Mise à jour Firmware

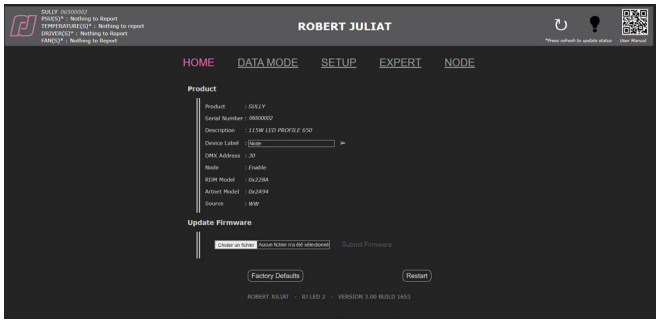

1. Firmware disponible en ligne via le lien www.robertjuliat.fr/Poursuites -> Alice ou Oz
2. Télécharger et décompresser le fichier
   Il y a 4 fichiers :
   - Firmware (format .upd2)
   - Historique du firmware
   - Procédure de mise à jour
   - Manuel utilisateur à partir du firmware V3.0
3. Allumer le projecteur
4. Connecter le projecteur au réseau à partir d'un ordinateur
5. Ouvrir un navigateur web (Internet Explorer, Firefox, Chrome…)
6. Saisir l'adresse URL pour se connecter à l'interface web (***Cf. 5.7***)
7. Téléchargez votre fichier de firmware (.upd2)
   dans la "Update firmware" et cliquez ensuite sur 'Submit firmware"

6.6 Réglage usine par défaut

6.6.1 Modes

Mode	Description
Restart	Réinitialisation du logiciel – Tous les paramètres utilisateur sont conservés
Factory defaults	Réglage de tous les paramètres utilisateur sur valeurs usine par défaut

6.6.2 Contrôle

Réglage sur valeurs réglage usine par défaut / Réinitialisation via interface web (Home page)

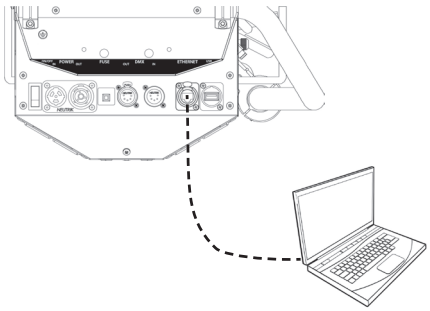

Réglage sur valeurs réglage usine par défaut / Réinitialisation via protocole RDM

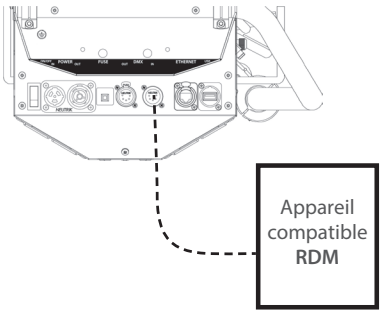

Réglage sur valeurs réglage usine par défaut via le panneau de contrôle local

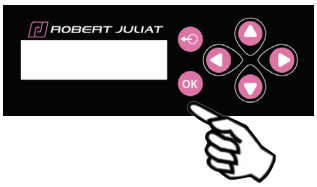

6.7 Selftest

Sélectionner SELFTEST dans le menu principal :

Appuyez sur OK pour démarrer SELFTEST

SELFTEST
SELFTEST | SYSTEM ID | LIGHT SOUP

Il y a 9 tests disponibles qui seront effectués par l'appareil.
A la fin de chaque test, un message PASS/FAIL sera affiché.

FANS
PASS

Fan Test (Test des ventilateurs)

POWER
PASS

PSU Test (Test d'alimentation)

TEMPERATURE SENSORS
PASS

Temperature Test (Test de température)

NETWORK
Network fail or no network

Network Test (Test du réseau)
Une connexion de données est requise.

DRIVER
Test in progress

DRIVER
Calibration in progress

DRIVER
PASS

Driver Test
Chaque driver est testé individuellement et un calibrage est effectué si nécessaire.

Main Power Stress
PASS

48V PSU Stress Test

Appuyez sur OK

POTENTIOMETER
Turn potentionmeter to maximum then press OK

POTENTIOMETER
Side / Top ctrl => press UP
Top ctrl inv => press DOWN

Dimmer Potentiometer Test (Test du potentiomètre de la gradation)
Suivre les instructions.

DMX IN
DMX IN fail or NO DMX

DMX OUT
Plug DMX OUT then press OK

DMX OUT
DMX OUT fail or NO DMX

DMX Test
Des données DMX sont nécessaires pour effectuer ce test.

LEDS
green

LEDS
blue

LEDS
red

Signal Leds Test (Test des voyants LED)

test report: Fail P=Pass F=Fail

fans P	pow P	temp P	dmxi P
dmxo F	net F	drv P	pot P

Test Report (Rapport du test)
À communiquer au **SAV RJ** si demandé :
service@robertjuliat.fr