Manuel / Manual

DALIS - 860 ダリス860 - 8色LEDホリゾントライト

CYCLIODE
CYCLIGHT

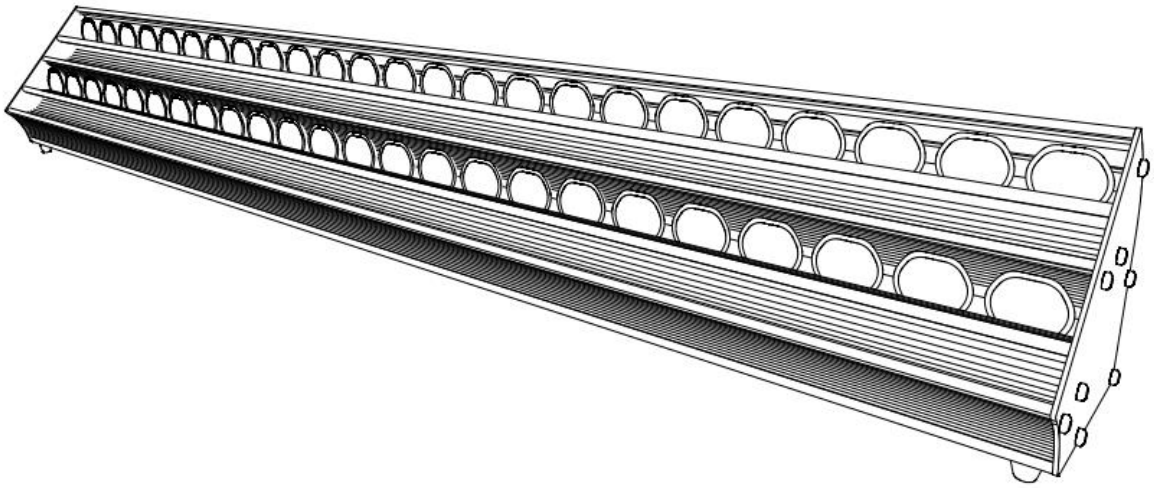

CYCLIODE 300W LED 8 COULEURS
8 COLOURS LED 300W CYCLIGHT

DALIS - 860
Version V2 – 01/04/16

DN41077600

ROBERT JULIAT

Robert Juliat S.A.S. 32, rue de Beaumont, F60530 Fresnoy-en-Thelle - phone : +33 (0)3 44 26 51 89 - fax : +33 (0)3 44 26 51 89 - info@robertjuliat.fr

www.robertjuliat.com

目次

1 使用の手引き 1
2 各部の名称 2
2.1 機能 2
2.2 個体識別プレート 2
2.3 同梱アクセサリ 3
2.4 オプションアクセサリ 3
3 セットアップ 4
3.1 仕様 4
3.2 電源 9
3.3 信号 10
4 操作 12
4.1 照度 12
4.2 色 13
4.3 カラープリセット 15
4.4 CCT 17
4.5 ストロボ 17
4.6 グループ 18
4.7 レスポンス時間 20
5 コントロールとパラメータ 21
5.1 ディスプレイの操作方法 21
5.2 DMX512-A 遠隔操作 23
5.3 RDM 遠隔操作 27
5.4 Art-Net 遠隔操作 28
5.5 sACN 遠隔操作 29
6 メンテナンス 30
6.1 予防的メンテナンス 30
6.2 問題が解決しない場合 30
6.3 オーバーヒート保護機能 30
6.4 ファームウェアアップデート 30
6.5 工場出荷状態に戻す 30

Robert Juliat reserve the right to change
or alter any of the items detailed on this page,
to increase or improve manufacturing techniques without prior notice.

1　使用の手引き

一般

1. この製品は住宅用ではありません。
2. **この機材のメンテナンスは技術者の方が適正に行なって下さい。**
3. 健康と安全に関し、本マニュアル及びEU指令記載の事項を常に守って下さい。
4. この機材はフランスの欧州規格「舞台照明、テレビ、映画及び写真スタジオ用の照明器具」の60598-1及び60598-2のセクション17に準拠しています。
5. この機材はIP20の規格認定を受けており、使用は屋内のみに限定されます。

機材

6. 使用の際には機材が安定して取り付けられていることを確認して下さい。
7. 保護ガラスが損傷(ひび割れ、深い傷など)を受けた際はパフォーマンスの低下に繋がるため速やかに交換して下さい。
8. 吊り込み・高所への取り付けの際は、適切な長さのケーブル(ロバートジュリア専用安全ケーブル：型番 QR-CS1)を使用して下さい。
9. 万一、機材が落下した場合に備え、安全ケーブルはクイック・リグ・システムに確実に取り付け、できるだけ短く調節、または必要に応じて巻きつけて下さい。
10. 警告：LED光源は使用中熱くなります。メンテナンスの前に充分に冷却して下さい。
11. 機材の設計や安全機構に改造を加えないで下さい。
12. 電源ケーブル部分は常に緩まぬようきつく締め接続し、損傷を受けた場合は適切なものと交換して下さい。
13. パワーサプライは適切なものを使用して下さい。
14. LED機材は特に、別の光源(太陽、他の機材)に向けないで下さい。

換気

15. 燃えやすいものの近くに設置しないで下さい。
16. 屋外での使用は避けて下さい。製品を覆ったり、水に濡れる状況での使用をしないで下さい。
17. 熱がこもることを避けるため、換気口を塞がないで下さい。

注意

これらの製品は、業務用照明機材に関する欧州の基準に基づき設計されています。製品に対して変更が加えられた場合、いかなることがあっても保証対象外となります。

2　各部の名称

2.1　機能

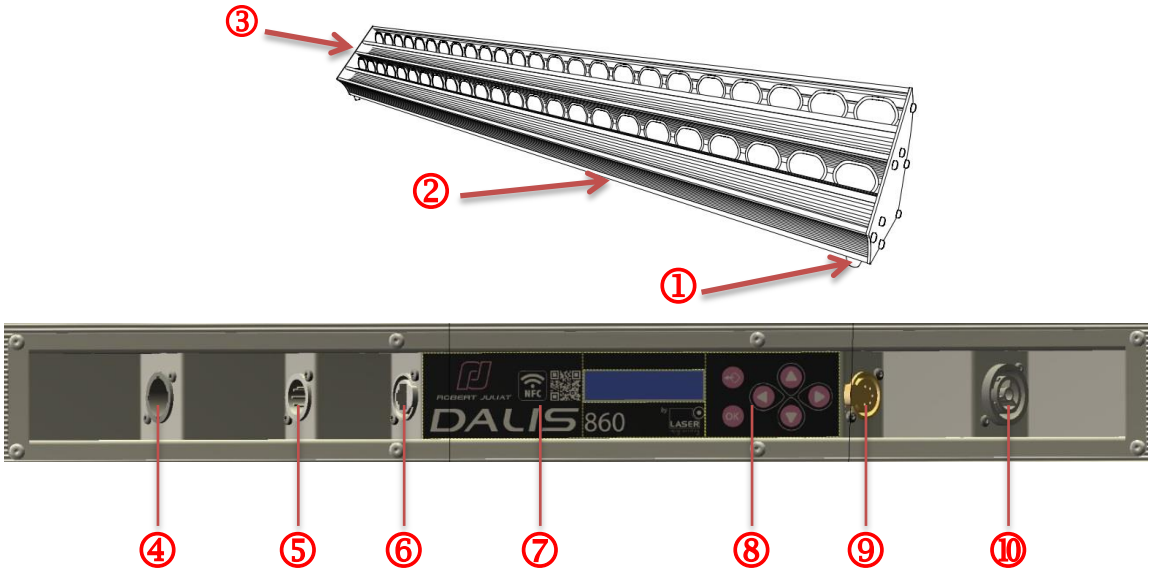

機能：	
1. 脚 2. クイック・リグ・レール 3. ID プレート 4. 電源 IN 5. DMX IN	6. ネットワーク 7. NFC センサー 8. ディスプレイとボタン 9. DMX OUT 10. 電源 OUT

2.2　個体識別プレート

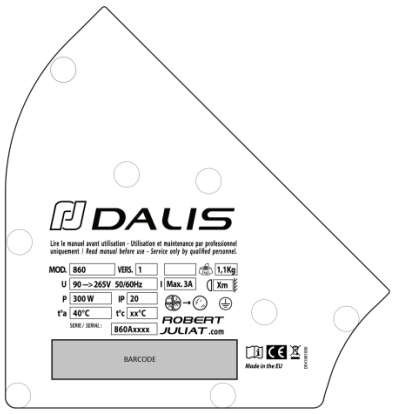

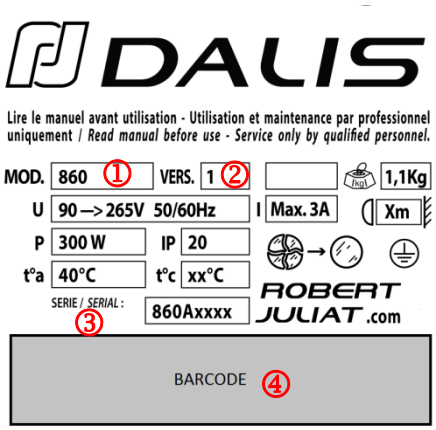

見方：	
1. モデル 2. バージョン	3. シリアルナンバー 4. シリアルナンバー(バーコード形式)

2.3 同梱アクセサリ

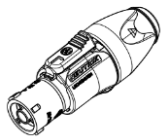

①

②

	型番	説明
1	COU0003305	Neutrik PowerCon© True1 コネクター (タイプ： NAC3FX-W)
2	DN41086000	クイック・スタート・マニュアル

2.4 オプションアクセサリ

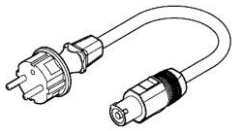

①

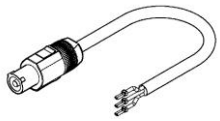

②

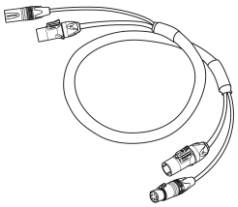

③

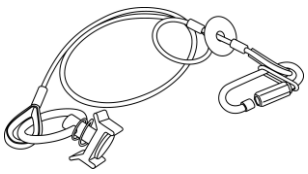

④

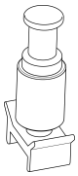

⑤

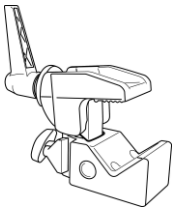

⑥

⑦

⑧

	型番	説明
1	CAL03	3 メートル電源ケーブル (3G1,5 HO7RNF) Neutrik PowerCon© True1 および CEE 7/7 (2P+T NF/SCHUKO) コネクター付
2	CAL04	1,50m 電源ケーブル UL/CSA Neutrik PowerCon© コネクター付
3	CAL05	Neutrik PowerCon© True1 / DMX (5 ピン) パッチケーブル 複合型- 長さ: 1m
4	QR-CS1	クイック・リグ・安全ケーブル Ø3mm L=600mm - SWL: 20 Kg
5	QR-Pin	16mm クイック・リグ・ピン
6	885	Doughty社製 "Supaclamp" (ブラック) 16mm 差込穴 最大Ø50mmパイプ用 - SWL: 20Kg - 重量: 0,45 Kg
7	QR-Pin2	M10 クイック・リグ・ソケット (ネジ無し)
8	872	Doughty社製 "Twenty clamp" M10 スクリュー/ナット付 Ø48 - 51mm パイプ用 - SWL: 20Kg - TÜV 認証済

3 セットアップ

3.1 仕様

3.1.1 操作ポジション

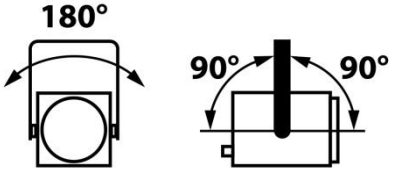

3.1.2 最小離隔距離

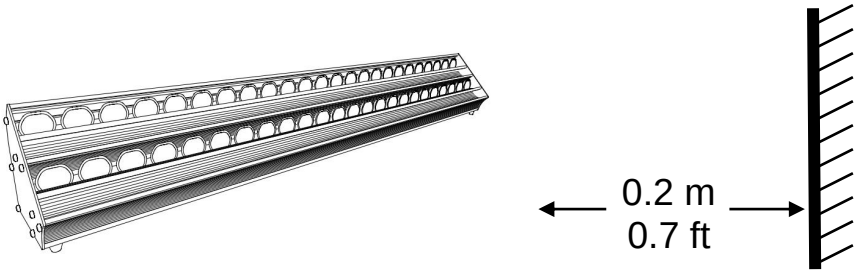

3.1.3 使用温度

最低温度：

5°C
41°F

最高温度：

40°C
104°F

IP20 – 屋内使用に限る

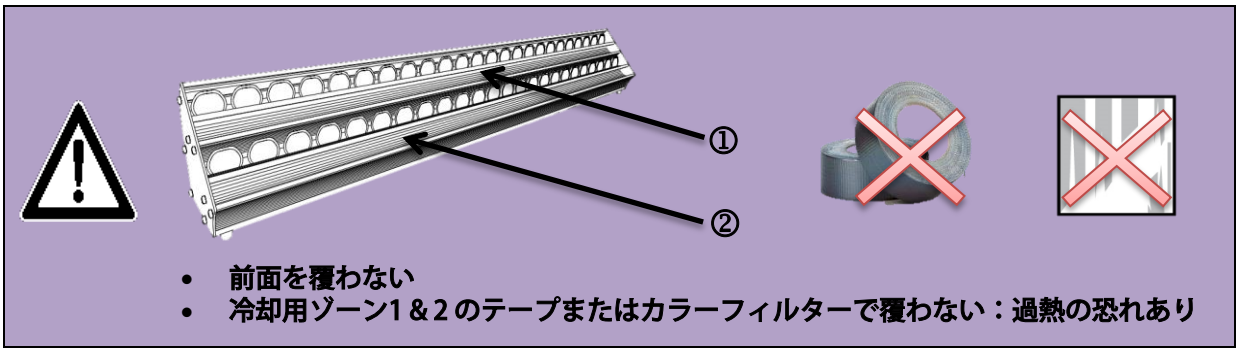

3.1.4 照射面からの最適距離

ダリスは切れ目なく連続的に設置して使用することを想定し設計されています。
例: 10m 幅のホリゾントに対し、1mのダリスが10台必要です。30-50cm離して設置することも可能で、光の均一性と出力には影響を及ぼしませんが、照度調節の能力を制限することになります。
ホリゾントの高さと意図する効果(光の均一性)により、1台(上下いずれか)または2台(上下両方)を設置して下さい。

光の均一性を最大限引き出すため、下記のグラフを参考にして下さい。照明のデザインにより、グラフでの数値よりもホリゾントに近づけて設置することもできます。

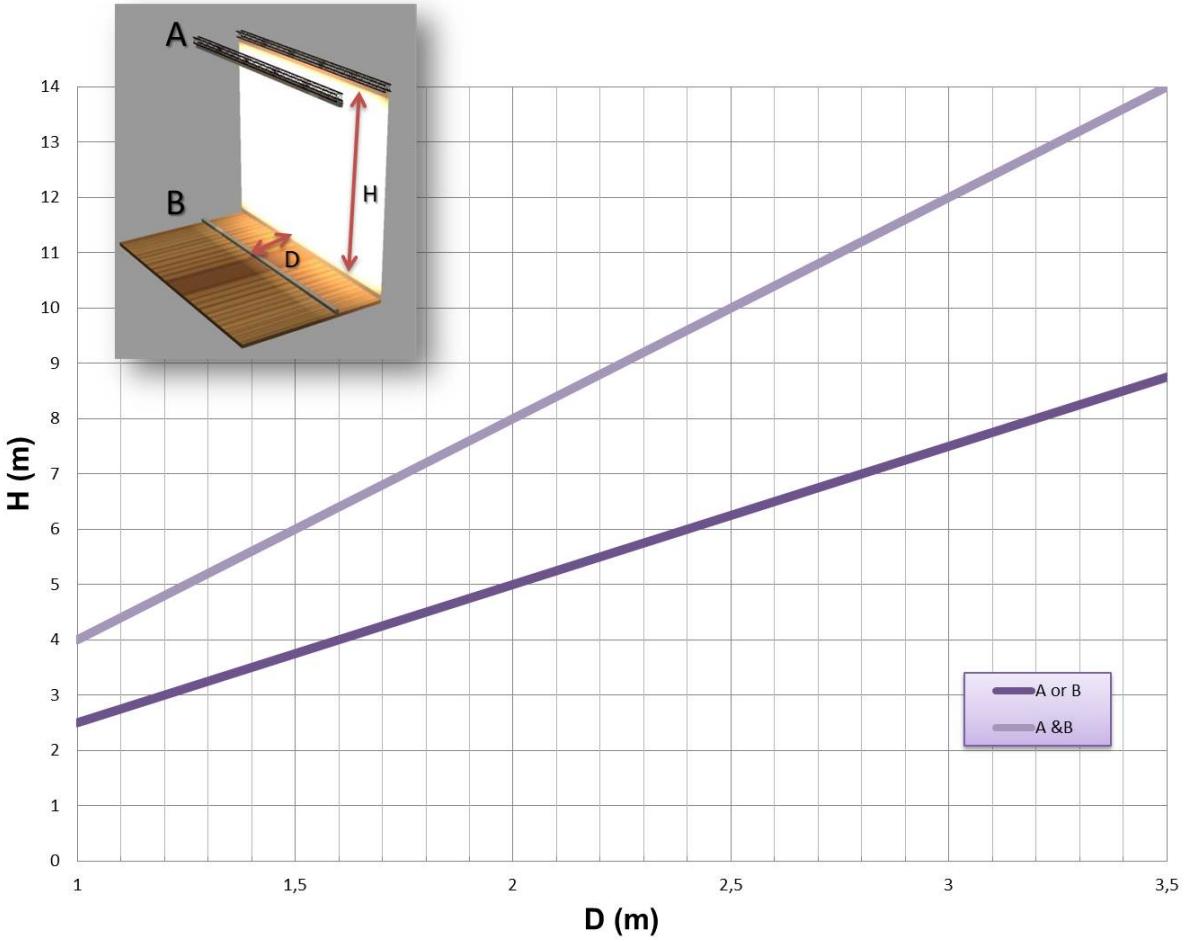

ホリゾントの効果について:
ホリゾントの透過性や反射の大小は素材によって異なります。
詳しくはホリゾントの製造会社にお問合せ下さい。

3.1.5　床面への設置

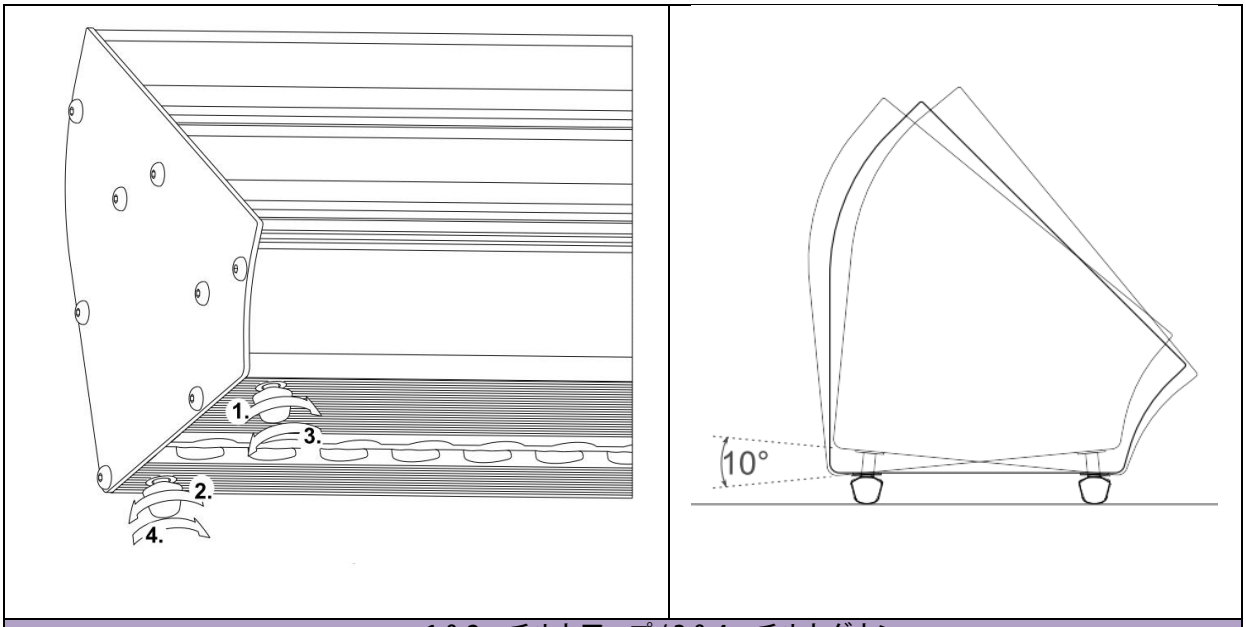

1 & 2 = チルトアップ / 3 & 4 = チルトダウン

3.1.6　吊り込み/側面への設置

- 機材が適切に支えられ、固定されていることを確認して下さい。
- **1台に付き2つのクランプを使用して設置して下さい。**
- Net 重量 : 11Kgs

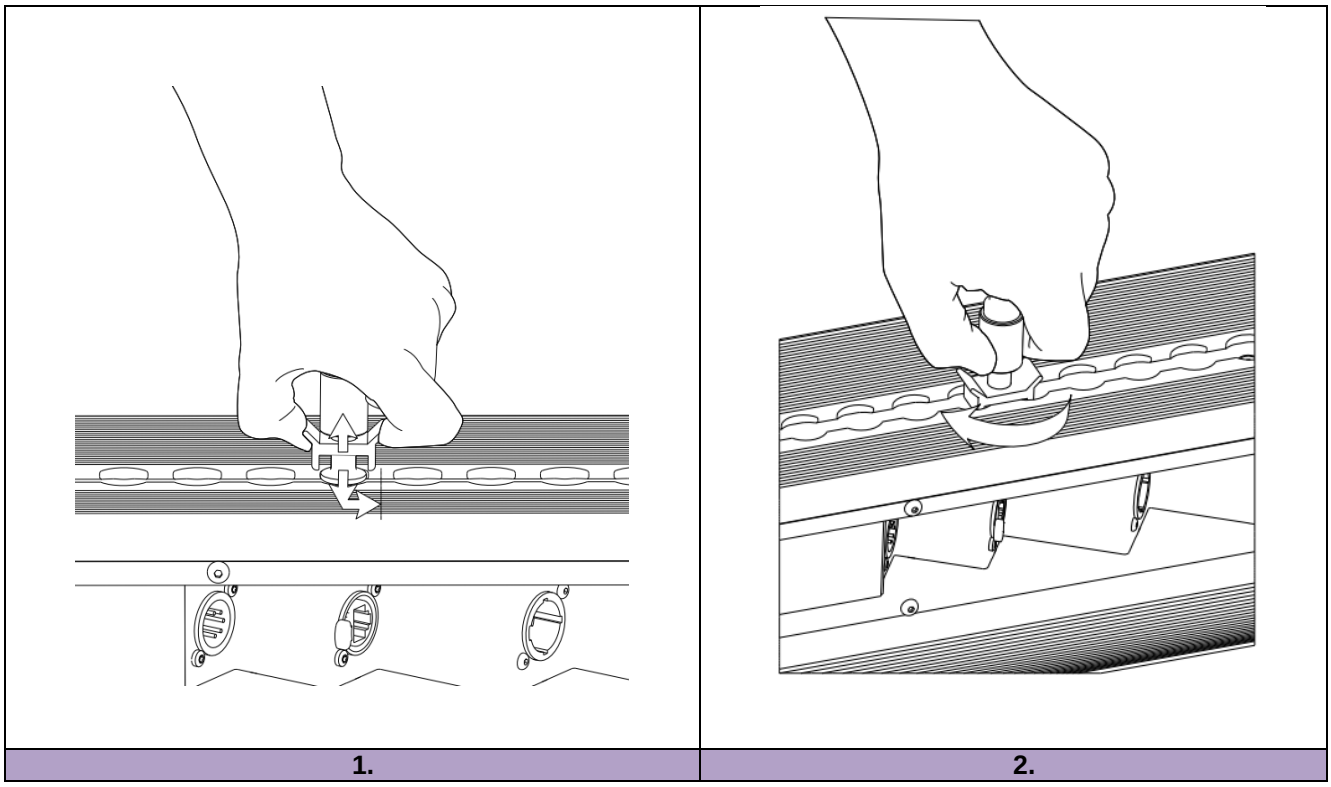

1.	2.

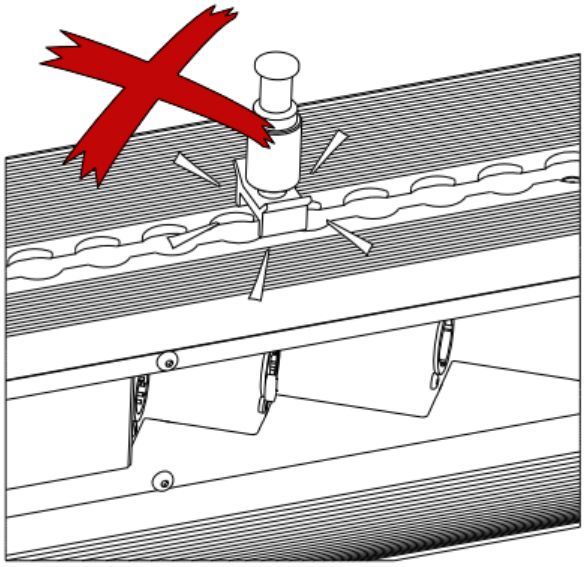

3.

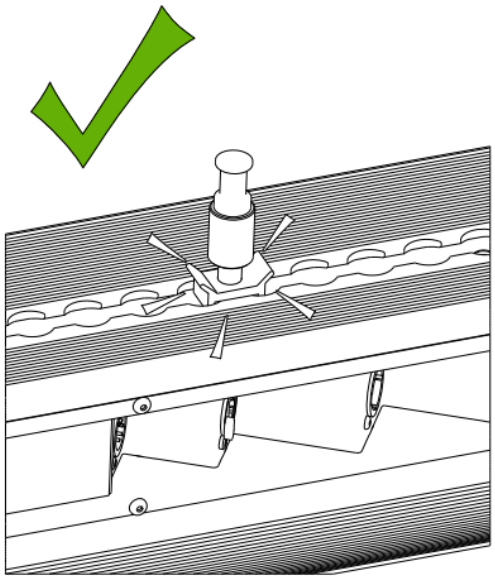

4.

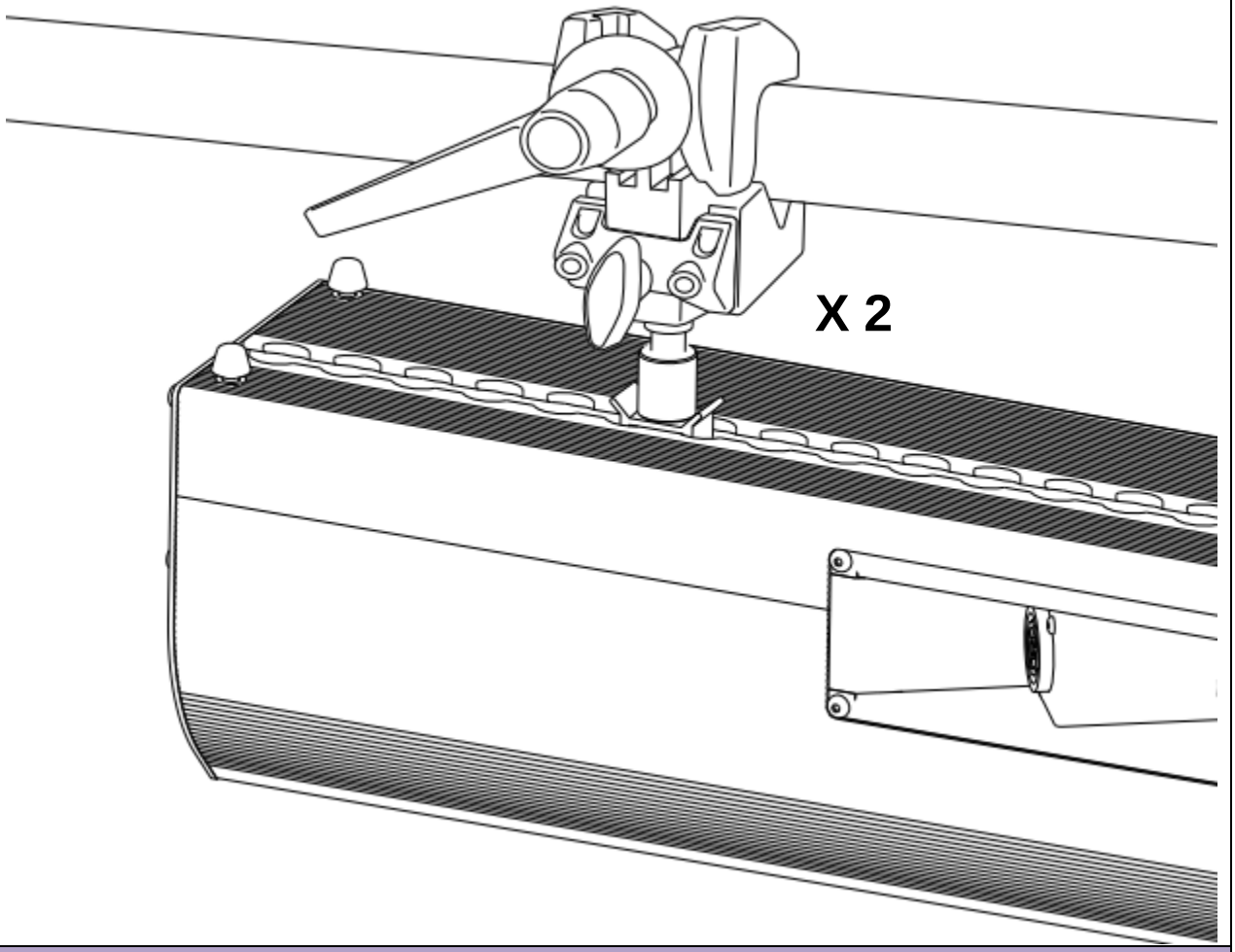

5.

3.1.7　安全ケーブル

- 吊り込みの際は必ず、機材に追加の安全用アクセサリ(安全ケーブル等)を適切な長さで使用して下さい。
- 安全ケーブル等は機材の背面に確実に取り付け、可能な限り短くして下さい。必要な場合は巻きつけるなどして、万一、機材が落下した際の落下距離が最小になるようにして下さい。

1

3.1.8　方向センサー

→ *STATUS/ANGULAR ADJUSTMENT* メニューで確認可能

A	B	C

水平設置	鉛直設置
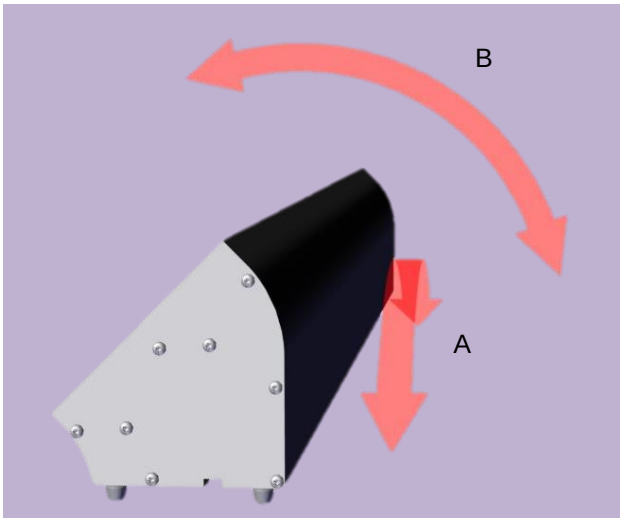	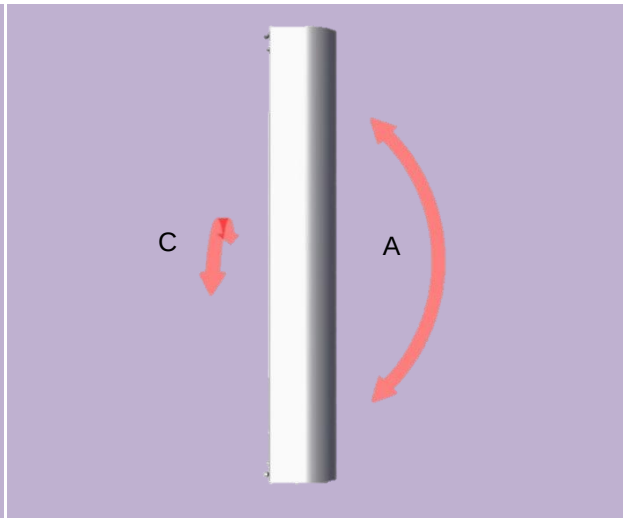

3.2 電源

3.2.1 出力

電圧	周波数	入力電力	コネクター
90 → 265 V	50-60 Hz	1.5A / 300 W @ 230V 3.4 A / 300 W @ 115V 最大：4 A	Neutrik powerCON TRUE1 型番：NAC3FPX (最大 20A) **ケーブルの機構について詳細は付録 1 を参照**

- **この製品の感電保護クラスは 1 です。この照明機器はアースに繋いで下さい。**
- AC電源に直接接続して下さい。調光器の電源には接続しないで下さい。
- 電源自動検出機能
- **デイジーチェーン方式の接続：最大12 ユニット (230V) / 6 ユニット (110V)**

<u>デイジーチェーン(要オプションパッチケーブル):</u>

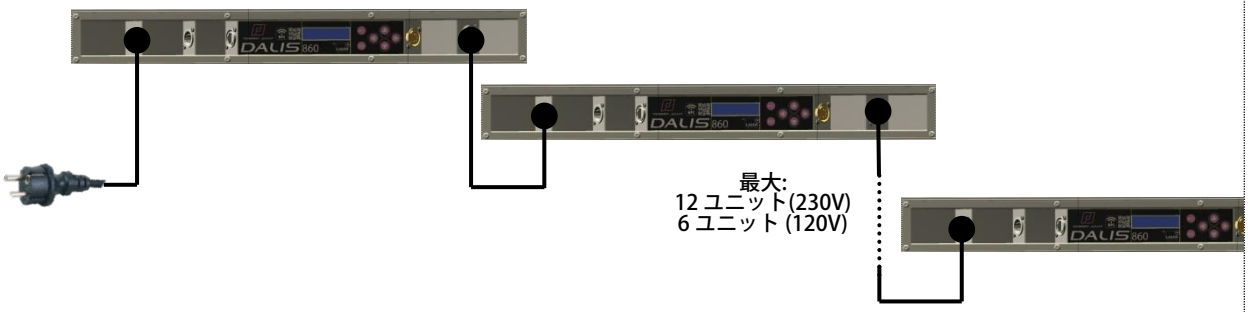

3.2.2 電源ケーブル

電源ケーブル

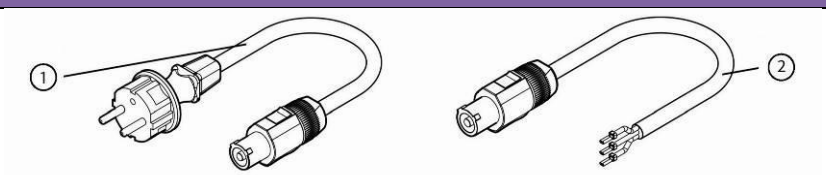

電源ケーブル		コネクター	メイン電源プラグ	ケーブルタイプ	ケーブル長さ	配線
1	スタンダード仕様	Neutrik PowerCon® NAC3FX	CEE7/7	3G1.5 H07RNF	3 m 9.8 ft	Live: Brown Neutral: Blue Ground: Yellow/Green
2	北米仕様		-	14AWG SJ タイプ (UL/CSA)	1.5 m 4.9 ft	Live: Black Neutral: White Ground: Green

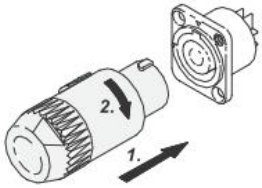

接続する

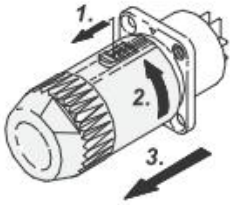

外す

3.3 信号

3.3.1 DMX 512-A / RDM

プロトコルI	入力コネクター	出力コネクター
USITT DMX 512-A RDM	XLR 5-ピン	XLR 5-ピン

データコネクター

PIN #	DMX	説明
1	シールド	ラップ網組シールド
2	DMX (-)	第一ツイストペアケーブルの第一コンダクター
3	DMX (+)	第一ツイストペアケーブルの第二コンダクター
4	不使用	第二ツイストペアケーブルの第一コンダクター
5	不使用	第二ツイストペアケーブルの第二コンダクター

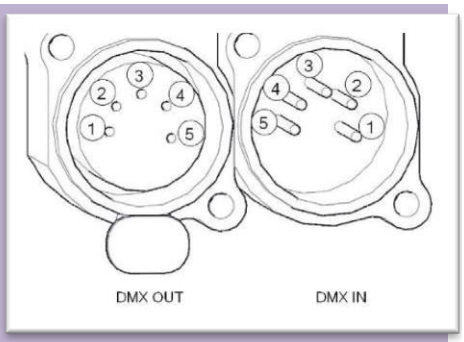

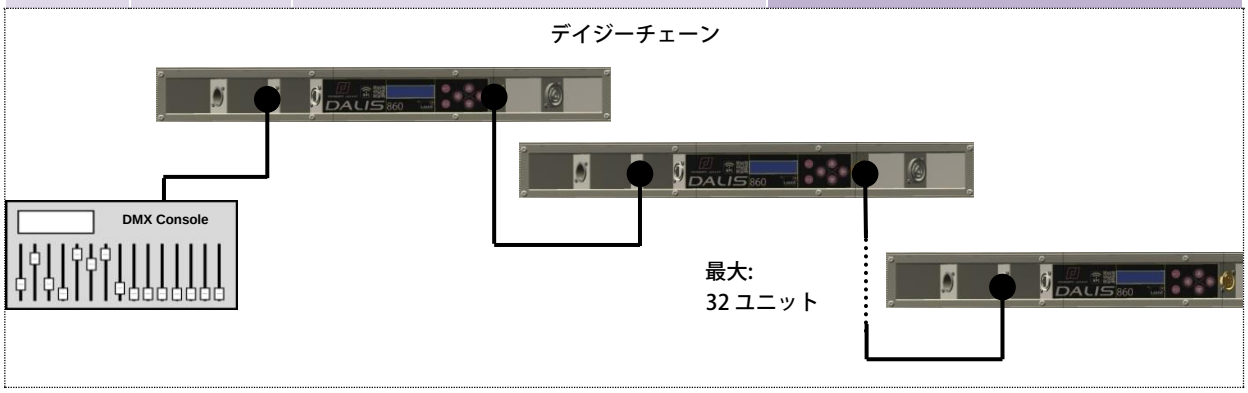

3.3.2 Art-Net / sACN

プロトコル	入力コネクター	出力コネクター
Art-Net sACN	RJ45	-

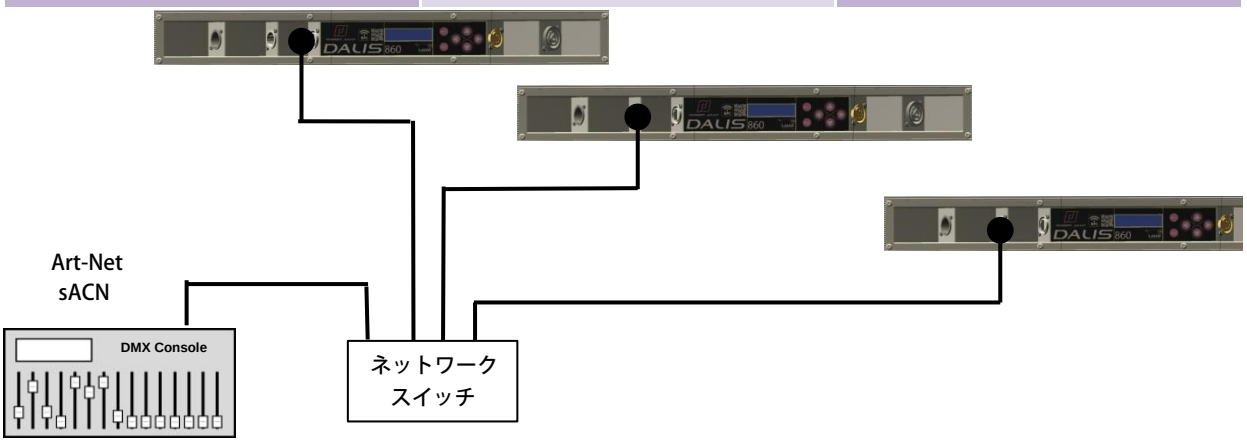

3.3.3 Ethernet/DMX ノード

プロトコル	入力コネクター	出力コネクター
Art-Net sACN	RJ45	DMX

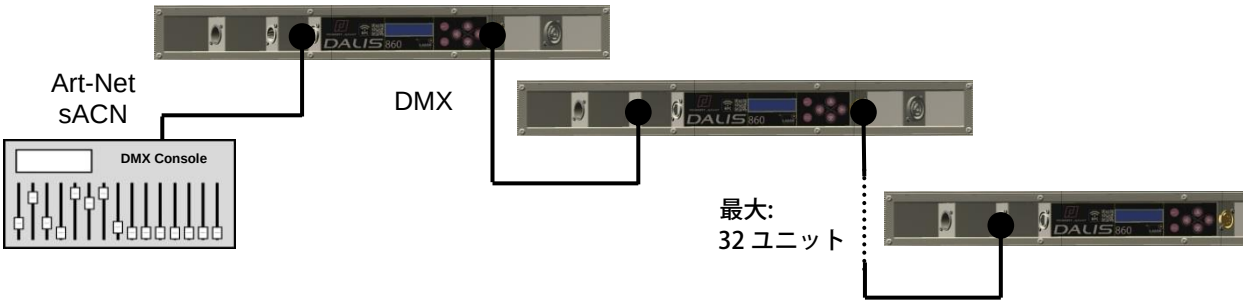

3.3.4 NFC

→ 近日公開

4 操作

4.1 照度

4.1.1 範囲

4.1.2 コントロール方法

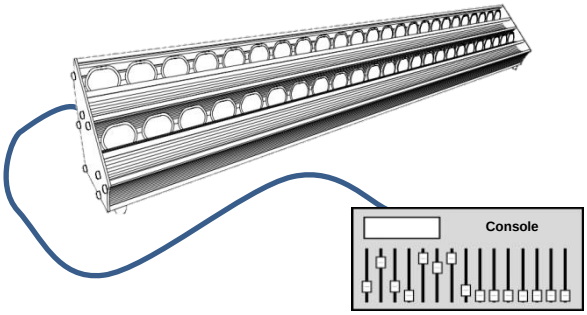

遠隔操作
DMX512-A / Artnet / sACN プロトコル使用
Mode 1 – 2 – 3 – 4 – 5 – 6

手元操作 STAND ALONE モード

4.1.3 パラメーター

4.1.3.1 レゾリューション

レゾリューション	DMXモード :
8 ビット – 255 段階	3 – 5 – STAND ALONE
16 ビット – 65 535 段階	1 – 2 – 4 – 6

4.1.3.2 ディミングカーブ

→ *SETUP/DIMMER CURVE* メニューで選択: Linear または Square

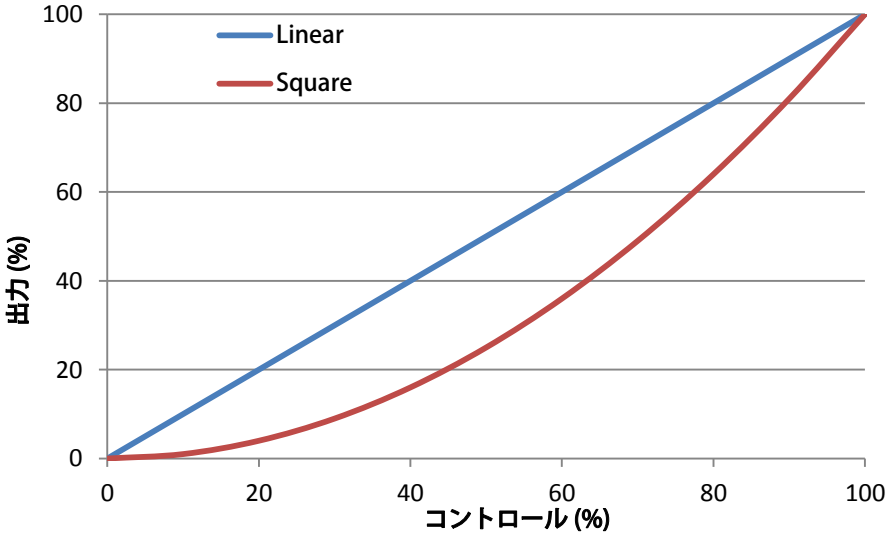

4.2 色

4.2.1 範囲

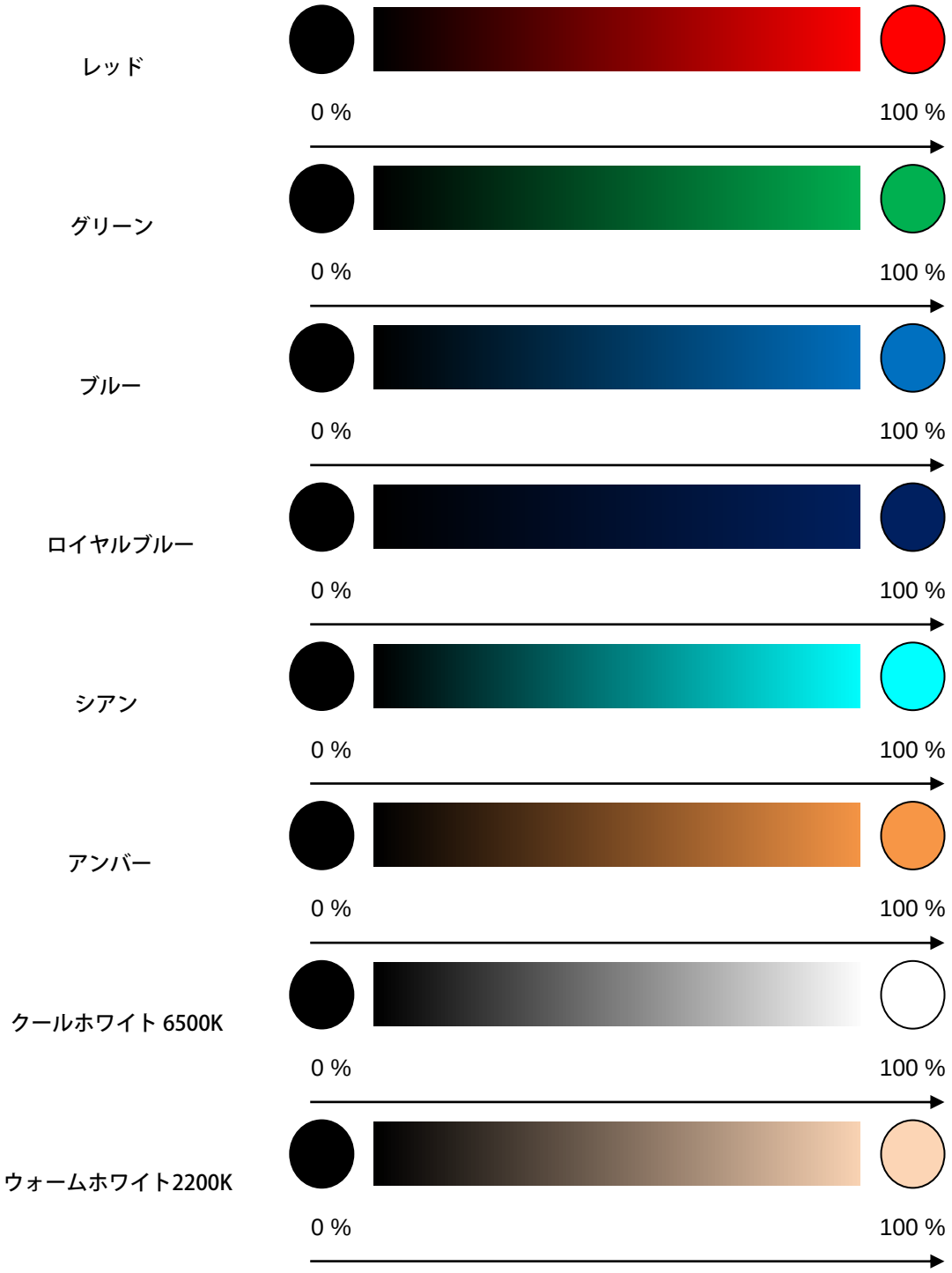
レッド
0 %
100 %
グリーン
0 %
100 %
ブルー
0 %
100 %
ロイヤルブルー
0 %
100 %
シアン
0 %
100 %
アンバー
0 %
100 %
クールホワイト 6500K
0 %
100 %
ウォームホワイト2200K
0 %
100 %

4.2.2 コントロール

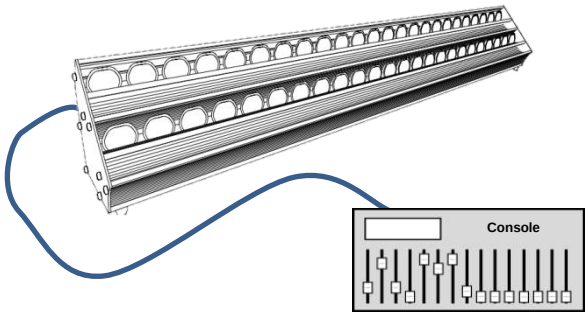

遠隔操作
DMX512-A / Art-Net / sACN プロトコル使用
Mode 1 – 2 – 3 – 6

4.2.3 パラメータ

4.2.3.1 レゾリューション

レゾリューション	DMX モード :
8 ビット – 255 段階	3
16 ビット – 65 535 段階	1 – 2 – 6

4.2.3.2 照度カーブ

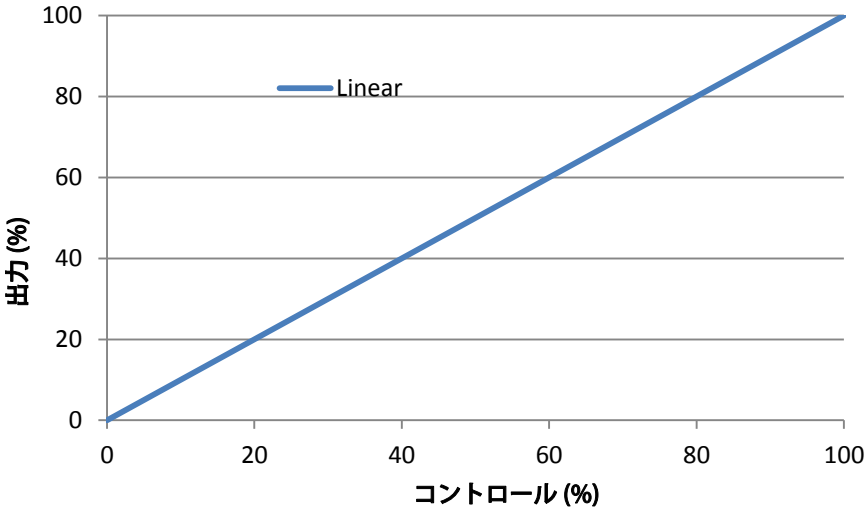

4.2.3.3 シアン補正機能

→ *SETUP/CYAN CORRECTION* メニューで選択: OFF / ON

補正機能	色の互換性		
OFF	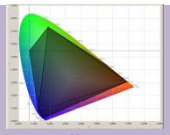 Dalis V2	≠ シアンの色が僅かに異なります	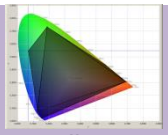 Dalis V1
ON	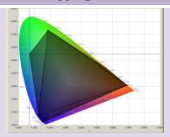 Dalis V2	= 色を組み合わせることにより、V2のシアンがV1のものと同様になります	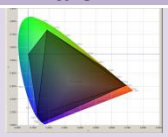 Dalis V1

4.3 カラープリセット

4.3.1 範囲

→ 各プリセットは 1000W タングステンホリゾントライトを基に調整されています

#	参考カラーフィルター番号*
1	L203: 1/4 CTB (E-color 203)
2	L202: 1/2 CTB (E-color 202)
3	L201: Full CTB (E-color 201)
4	L200: Double CTB (E-color 200)
5	L204: Full CTO (E-color 204)
6	L205: Half CTO (E-color 205)
7	E-Color 242: Fluorescent 4300K (L242 Fluorescent 4300K)
8	E-Color 241: Fluorescent 5700K (L241 Fluorescent 5700K)
9	E-Color 174: Dark steel blue (L161 Slate blue)
10	E-Color 161: Slate blue (L161 Slate blue)
11	E-Color 165: Daylight blue (L165 Daylight blue)
12	E-Color 353: Lighter blue (L353 Lighter blue)
13	Supergel 68: Parry sky blue (L68 Sky blue)
14	Supergel 79: Bright blue (L79 Just blue)
15	Supergel 82: Surprise blue (L723 Surprise blue)
16	E-Color 119: Dark blue (L119 Dark blue)
17	E-Color 363: Special medium blue (L363 Special medium blue)
18	E-Color 122: Fern green (L122 Fern green)
19	E-Color 124: Dark green (L124 Dark green)
20	E-Color 138: Pale green (L138 Pale green)
21	E-Color 134: Golden amber (L134 Golden amber)
22	E-Color 147: Apricot (L147 Apricot)
23	E-Color 101: Yellow (L101 yellow)
24	E-Color 105: Orange (L105 orange)
25	E-Color 344: Violet (L328 Follies pink)
26	E-Color 180: Dark lavender (L706 King fals lavender)
27	E-Color 106: Primary red (L182 Light red)
28	White : 6500 Kelvin
29	White : 6000 Kelvin
30	White : 5600 Kelvin
31	White : 4200 Kelvin
32	White : 4000 Kelvin
33	White : 3500 Kelvin
34	White : 3200 Kelvin
35	White : 3000 Kelvin
36	White : 2700 Kelvin
37	White : 2200 Kelvin

**L = Lee Filter*
E-color = Rosco E-color
Supergel = Rosco Supergel

4.3.2 コントロール

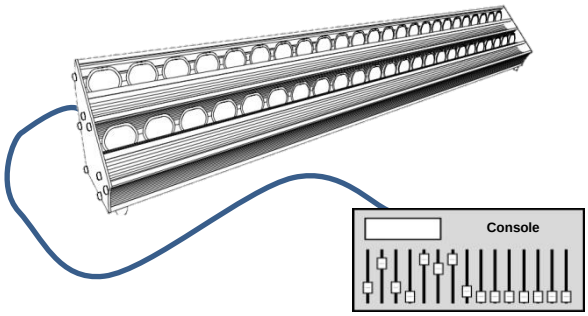

遠隔操作
DMX512-A / Art-Net / sACN プロトコル使用
Mode 4 – 5

手元操作 STAND ALONE モード使用

4.3.3 パラメータ

4.3.3.1 レゾリューション

レゾリューション	DMX モード :
8 ビット– 255 段階	5
16 ビット – 65 535 段階	4 – STAND ALONE

4.3.3.2 シアン補正機能

→ SETUP/CYAN CORRECTION メニューで選択: OFF / ON

補正機能	色の互換性		
OFF	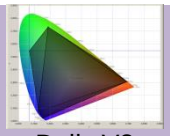 Dalis V2	≠ シアンの色が僅かに異なります	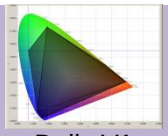 Dalis V1
ON	Dalis V2	= 色を組み合わせることにより、V2のシアンがV1のものと同様になります	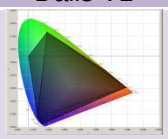 Dalis V1

4.4 CCT

4.4.1 範囲

4.4.2 コントロール

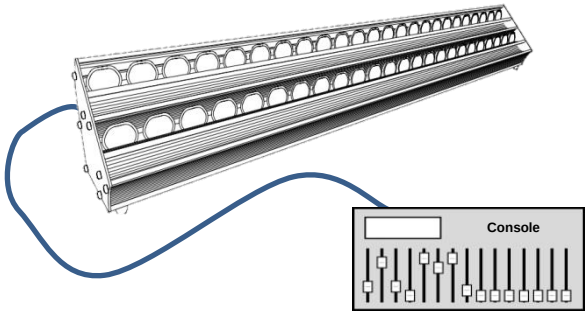

遠隔操作
DMX512-A / Art-Net / sACN プロトコル使用
Mode 4 – 5

4.5 ストロボ

4.5.1 範囲

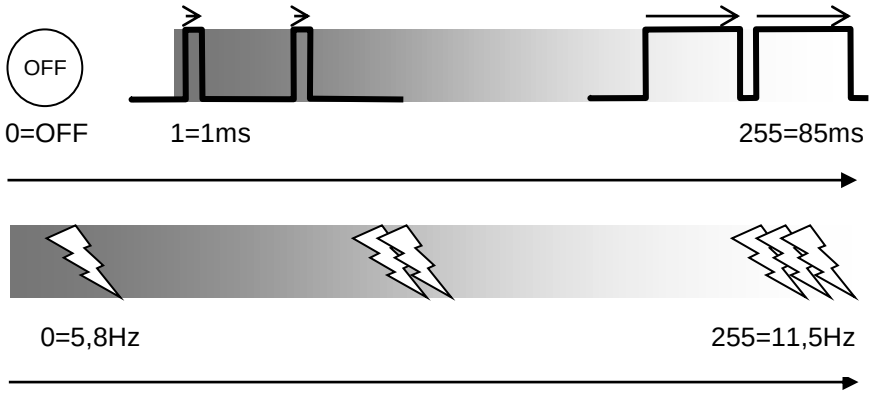

4.5.2 コントロール

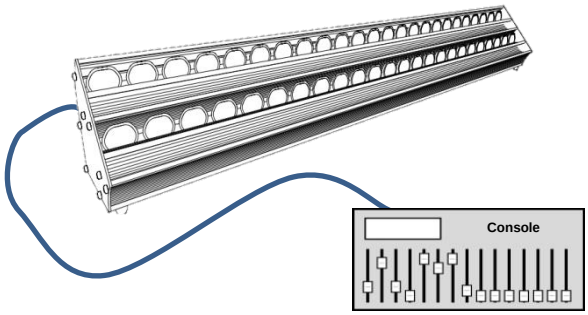

遠隔操作
DMX512-A / Art-Net / sACN プロトコル使用
Mode 1 – 2 – 3 – 4 – 5

4.6 グループ

4.6.1 範囲

グループ1

グループ 2

グループ 3

グループ 4

4.6.2 コントロール

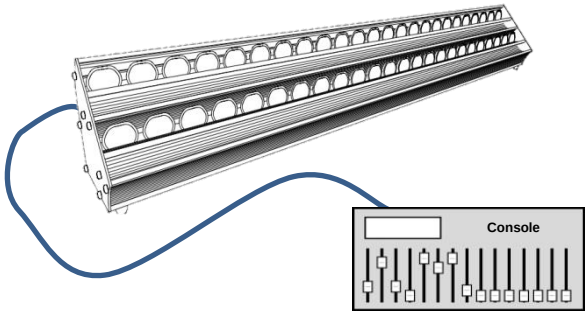

遠隔操作
DMX512-A / Art-Net / sACN プロトコル使用
Mode 1 – 6

4.6.3 パラメータ

4.6.3.1 グループフリップ

→ SETUP/GROUP FLIP メニューにて選択

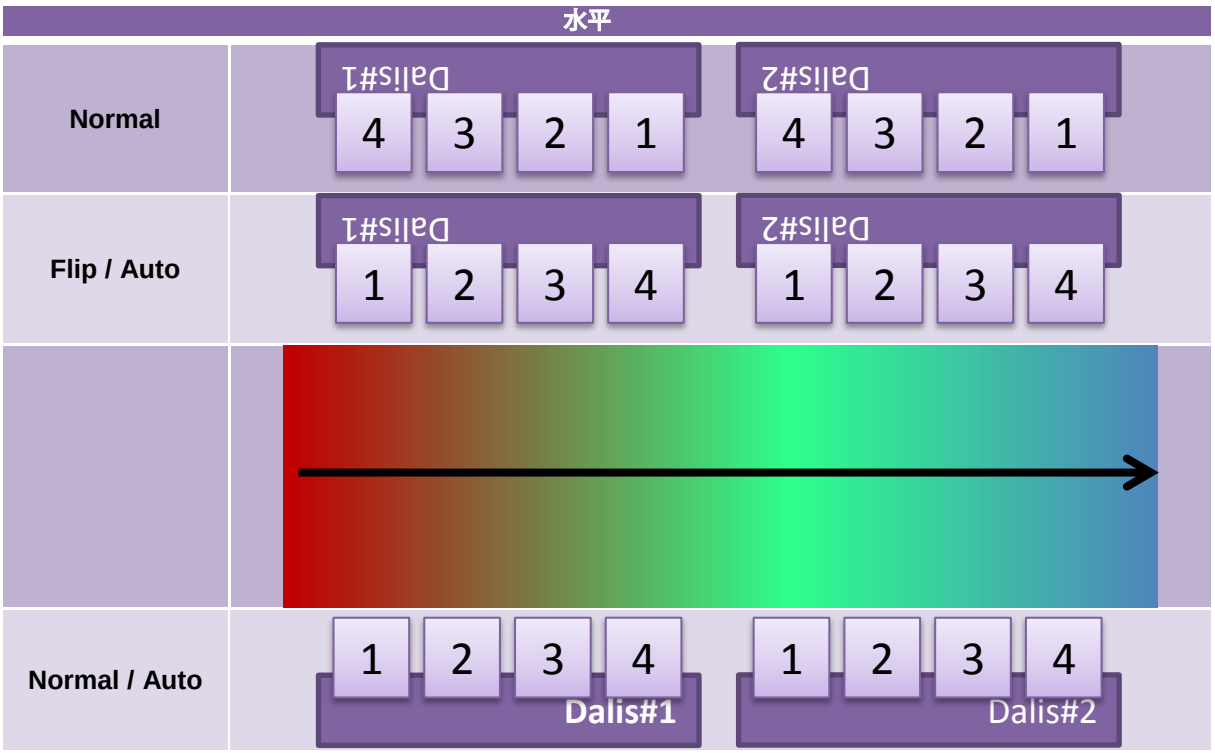

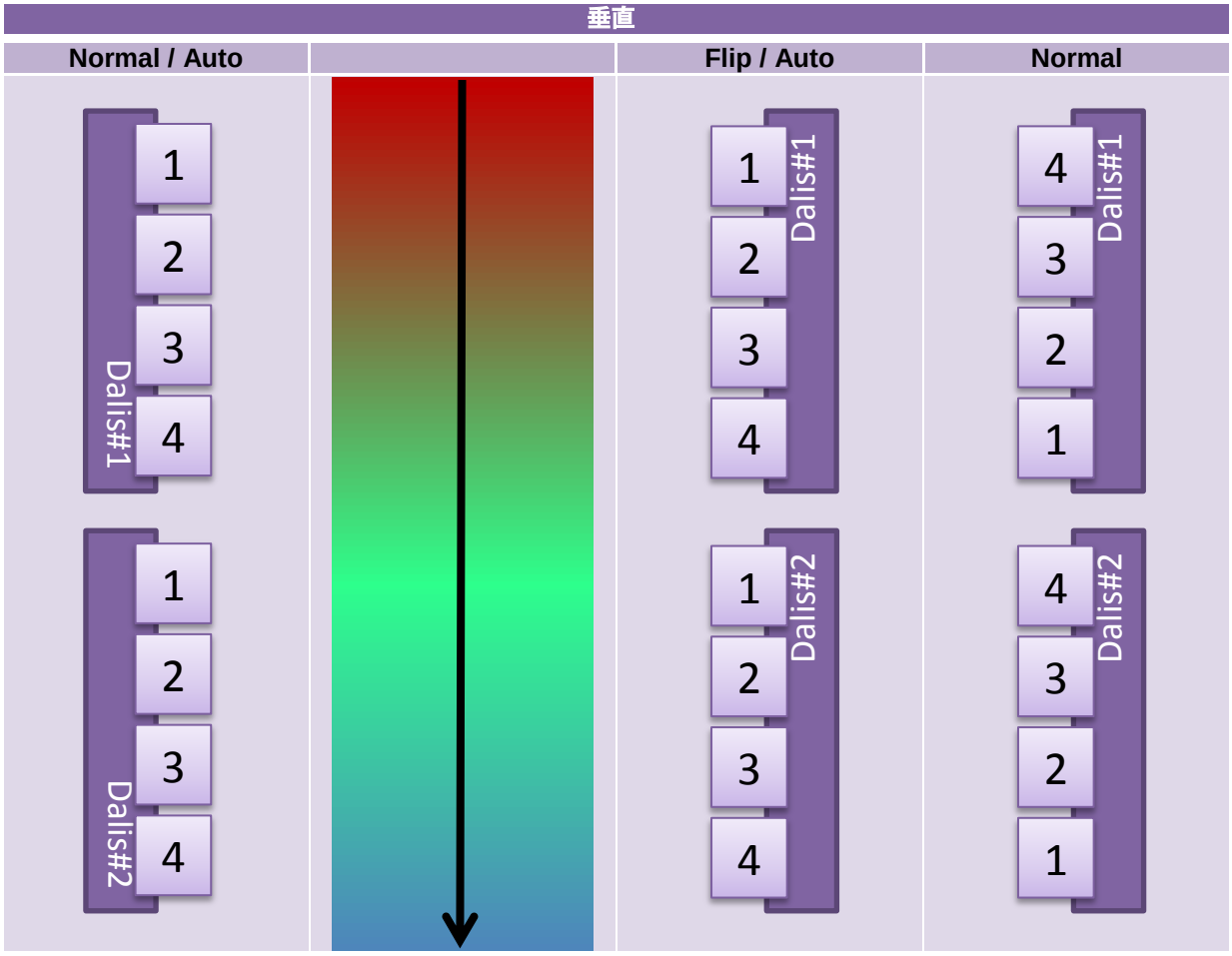

4.7 レスポンス時間

4.7.1 範囲

4.7.2 コントロール

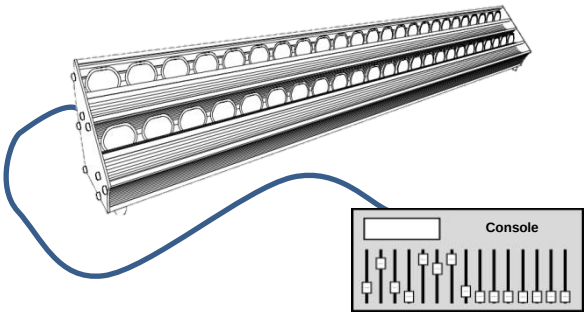

遠隔操作
DMX512-A / Art-Net / sACN プロトコル使用
Mode 1 – 2 – 3 – 4 – 5

DMX mode 6 選択時のみ手元操作可能

5 コントロールとパラメータ

5.1 ディスプレイの操作方法

5.1.1 ディスプレイ

	機能
	現在のメニューオプションから戻る/戻る
OK	現在のメニューオプションを選択する/確定する
	メニューのスクロール/数値を増やす
	メニューのスクロール/数値を減らす
	メニューのスクロール/数値を増やす
	メニューのスクロール/数値を減らす

5.1.2 パラメータ

5.1.2.1 ディスプレイモード

→ *SETUP/DISPLAY MODE* メニューにて選択可能

ディスプレイ	モード	説明
	Auto-OFF	20秒後にメインディスプレイOFF
Unit information	Always on	メインディスプレイを常にON
.	DATA check (dot)	メインディスプレイOFF– データ検出毎にドットを表示

5.1.2.2 ディスプレイフリップ

→ *SETUP/DISPLAY FLIPメニューにて選択可能*

ディスプレイ	モード	説明
Unit information	Auto	ディスプレイを自動でフリップ
Unit information	Normal	ディスプレイを通常の向きに固定
Unit information	Flip	ディスプレイの上下を逆にする

5.1.2.3 Display faults

→ *SETUP/DISPLAY FAULTS* メニューにて選択可能

ディスプレイ	モード	説明
Unit information DMX error	Warn on faults	データエラーの際にメッセージを表示
Unit information	Don't warn on faults	データエラーの際もメッセージを表示しない–通常と同じディスプレイ表示

5.1.3 メニュー

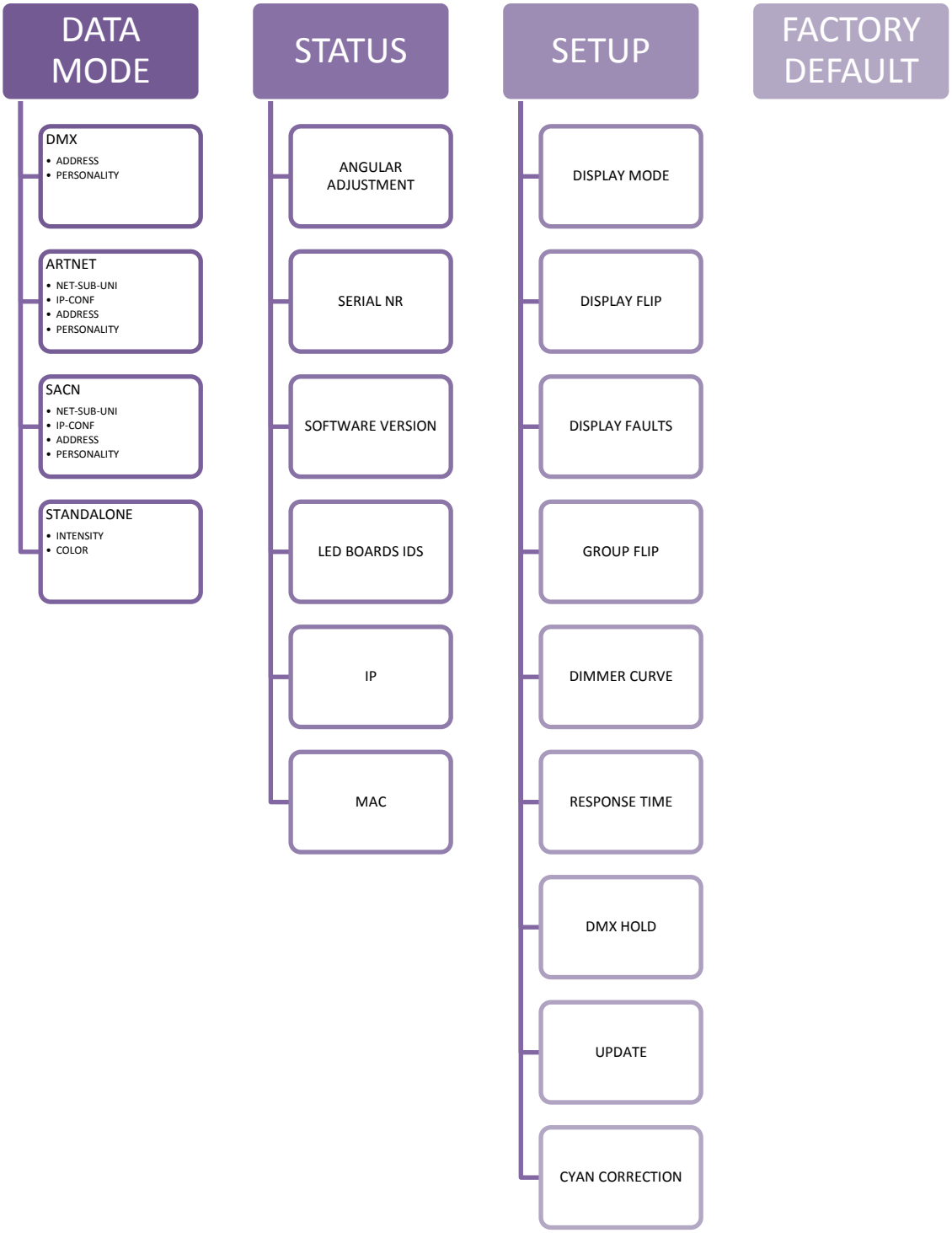
DATA MODE
DMX
• ADDRESS
• PERSONALITY
ARTNET
• NET-SUB-UNI
• IP-CONF
• ADDRESS
• PERSONALITY
SACN
• NET-SUB-UNI
• IP-CONF
• ADDRESS
• PERSONALITY
STANDALONE
• INTENSITY
• COLOR
STATUS
ANGULAR ADJUSTMENT
SERIAL NR
SOFTWARE VERSION
LED BOARDS IDS
IP
MAC
SETUP
DISPLAY MODE
DISPLAY FLIP
DISPLAY FAULTS
GROUP FLIP
DIMMER CURVE
RESPONSE TIME
DMX HOLD
UPDATE
CYAN CORRECTION
FACTORY DEFAULT

5.2 DMX512-A 遠隔操作

5.2.1 プロトコル: **E1.11 – 2008, USITT DMX512-A**

5.2.2 設定方法:

5.2.3 パラメーター

5.2.3.1 DMX ホールド

→ SETUP/DMX HOLD メニューにて選択可能

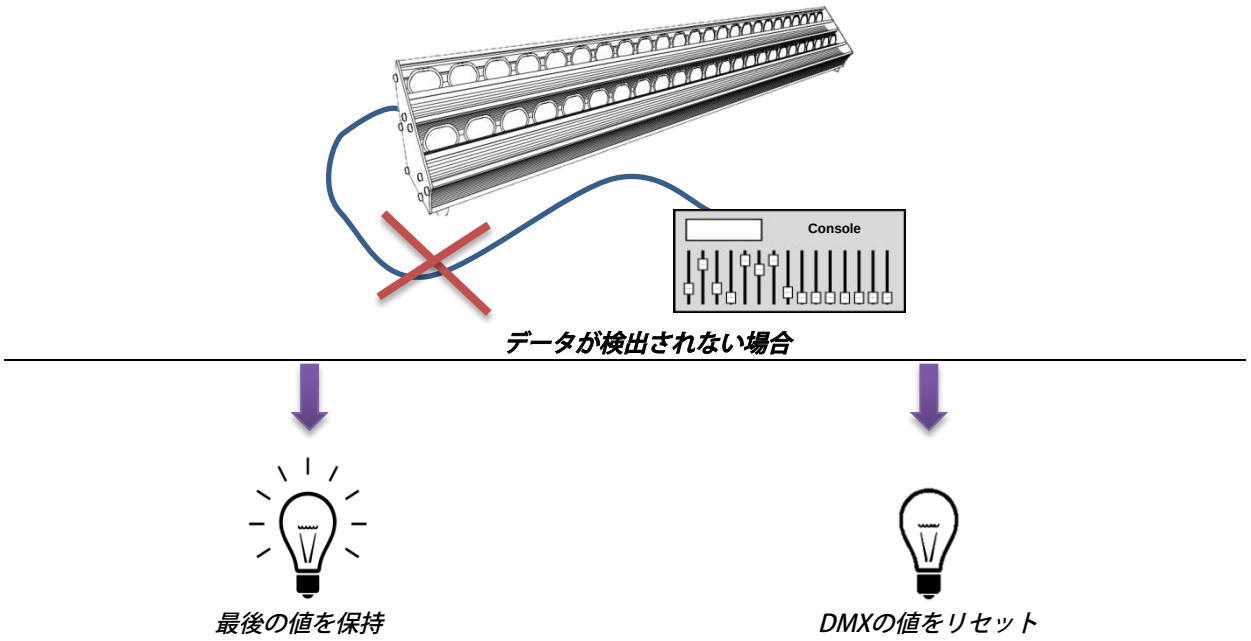

5.2.4 DMX チャート:

DMX アドレス	Mode 1 Full4groupsmode16b	Mode 2 Full1groupmode16b	Mode 3 Full1groupmode8b	Mode 4 Presetmode16b	Mode 5 Presetmode8b	Mode 6 4groupsindividual16b
1	Dimmer	Dimmer	Dimmer	Dimmer	Dimmer	Dimmer 1
2	Dimmer fine	Dimmer fine	Red	Dimmer fine	Colour presets	Dimmer fine 1
3	Red 1	Red	Green	Colour presets	CCT	Red 1
4	Red fine 1	Red fine	Blue	CCT	Strobe duration	Red fine 1
5	Green 1	Green	Royal blue	Strobe duration	Strobe speed	Green 1
6	Green fine 1	Green fine	Cyan	Strobe speed	Response time	Green fine 1
7	Blue 1	Blue	Amber	Response time	Control mode	Blue 1
8	Blue fine 1	Blue fine	Cool white	Control mode		Blue fine 1
9	Royal blue 1	Royal blue	Warm white			Royal blue 1
10	Royal blue fine 1	Royal blue fine	Strobe duration			Royal blue fine 1
11	Cyan 1	Cyan	Strobe speed			Cyan 1
12	Cyan fine 1	Cyan fine	Response time			Cyan fine 1
13	Amber 1	Amber	Control mode			Amber 1
14	Amber fine 1	Amber fine				Amber fine 1
15	Cool white 1	Cool white				Cool white 1
16	Cool white fine 1	Cool white fine				Cool white fine 1
17	Warm white 1	Warm white				Warm white 1
18	Warm white fine 1	Warm white fine				Warm white fine 1
19	Red 2	Strobe duration				Dimmer 2
20	Red fine 2	Strobe speed				Dimmer fine 2
21	Green 2	Response time				Red 2
22	Green fine 2	Control mode				Red fine 2
…						
…						
…						
51	Red 4					Cool white 3
52	Red fine 4					Cool white fine 3
53	Green 4					Warm white 3
54	Green fine 4					Warm white fine 3
55	Blue 4					Dimmer 4
56	Blue fine 4					Dimmer fine 4
57	Royal blue 4					Red 4
58	Royal blue fine 4					Red fine 4
59	Cyan 4					Green 4
60	Cyan fine 4					Green fine 4
61	Amber 4					Blue 4
62	Amber fine 4					Blue fine 4
63	Cool white 4					Royal blue 4
64	Cool white fine 4					Royal blue fine 4
65	Warm white 4					Cyan 4
66	Warm white fine 4					Cyan fine 4
67	Strobe duration					Amber 4
68	Strobe speed					Amber fine 4
69	Response time					Cool white 4
70	Control mode					Cool white fine 4
71						Warm white 4
72						Warm white fine 4

5.2.5 DMXの値:

5.2.5.1 カラープリセット

最小値	最大値	説明
0	4	-
5	9	L203: 1/4 CTB (E-color 203)
10	14	L202: 1/2 CTB (E-color 202)
15	19	L201: Full CTB (E-color 201)
20	24	L200: Double CTB (E-color 200)
25	29	L204: Full CTO (E-color 204)
30	34	L205: Half CTO (E-color 205)
35	39	E-Color 242: Fluorescent 4300K (L242 Fluorescent 4300K)
40	44	E-Color 241: Fluorescent 5700K (L241 Fluorescent 5700K)
45	49	E-Color 174: Dark steel blue (L161 Slate blue)
50	54	E-Color 161: Slate blue (L161 Slate blue)
55	59	E-Color 165: Daylight blue (L165 Daylight blue)
60	64	E-Color 353: Lighter blue (L353 Lighter blue)
65	69	Supergel 68: Parry sky blue (L68 Sky blue)
70	74	Supergel 79: Bright blue (L79 Just blue)
75	79	Supergel 82: Surprise blue (L723 Surprise blue)
80	84	E-Color 119: Dark blue (L119 Dark blue)
85	89	E-Color 363: Special medium blue (L363 Special medium blue)
90	94	E-Color 122: Fern green (L122 Fern green)
95	99	E-Color 124: Dark green (L124 Dark green)
100	104	E-Color 138: Pale green (L138 Pale green)
105	109	E-Color 134: Golden amber (L134 Golden amber)
110	114	E-Color 147: Apricot (L147 Apricot)
115	119	E-Color 101: Yellow (L101 yellow)
120	124	E-Color 105: Orange (L105 orange)
125	129	E-Color 344: Violet (L328 Follies pink)
130	134	E-Color 180: Dark lavender (L706 King fals lavender)
135	139	E-Color 106: Primary red (L182 Light red)
140	199	-
200	204	ホワイト : 6500 ケルビン
205	209	ホワイト : 6000 ケルビン
210	214	ホワイト : 5600 ケルビン
215	219	ホワイト : 4200 ケルビン
220	224	ホワイト : 4000 ケルビン
225	229	ホワイト : 3500 ケルビン
230	234	ホワイト : 3200 ケルビン
235	239	ホワイト : 3000 ケルビン
240	244	ホワイト : 2700 ケルビン
245	249	ホワイト : 2200 ケルビン
250	255	CCT チャンネル有効化

5.2.5.2 CCT (Color Control Temperature=色調補正)

最小値	最大値	機能
		カラープリセットチャンネルが250以上の場合に次の操作が有効
0	255	色温度: 2200 K --> 6500 K

5.2.5.3 ストロボ継続時間

最小値	最大値	機能
0	0	ストロボ OFF
1	255	ストロボ ON - 1ms --> 85ms

5.2.5.4 ストロボスピード

最小値	最大値	機能
0	255	周波数: 5,8 Hz --> 11,5 Hz

5.2.5.5 レスポンス時間

最小値	最大値	機能
0	250	照度調節レスポンス時間: 0,1s --> 4 s
251	255	OFF

5.2.5.6 コントロールモード

最小値	最大値	機能
0	0	
1	255	RDM 無効化

5.3 RDM 遠隔操作

5.3.1 プロトコル:

ANSI E1.20 – 2010 / ANSI E1.37 - 1
RDM プロトコルについての詳細: http://www.rdmprotocol.org/

5.3.2 機能:

PID	コマンド	備考	ID	UID 説明	get	set
Ox0002	DiscoveryMute					
Ox0003	DiscoveryUnmute					
Ox0050	(Get) SupportedParameters				X	
Ox0060	(Get) DeviceInfo				X	
Ox0070	(Get) ProductDetailIDList				X	
Ox0080	(Get) DeviceModelDescription				X	
Ox0081	(Get) ManufacturerLabel				X	
Ox0082	(Get/Set) DeviceLabel				X	X
Ox0090	(Get/Set) FactoryDefaults				X	X
Ox00C0	(Get) SoftwareVersionLabel				X	
Ox00E0	(Get/Set) DMX512Personality				X	
Ox00E1	(Get) DMX512PersonalityDescription				X	
Ox00F0	(Get/Set) DMX512StartingAddress				X	X
Ox0120	(Get) SlotInfo				X	
Ox0121	(Get) SlotDescription				X	
Ox0200	(Get) SensorDefinition				X	
Ox0201	(Get) SensorValue				X	
Ox0343	(Get/Set) Curve	E1.37-1			X	X
Ox0344	(Get) CurveDescription	E1.37-1			X	
Ox0345	(Get/Set) OutputResponseTime	E1.37-1			X	X
Ox0346	(Get) OutputResponseTimeDescription	E1.37-1			X	
Ox0400	(Get) DeviceHours				X	
Ox0401	(Get) LampHours				X	
Ox0500	(Get/Set) Display Invert				X	X
Ox0501	(Get/Set) Display Level				X	X
Ox0601	(Get/Set) Tilt Invert				X	X
Ox0641	(Get/Set) LockState	E1.37-1			X	X
Ox0642	(Get) LockStateDescription	E1.37-1			X	
Ox1000	(Get/set) IdentifyDevice				X	X

5.4 *Art-Net 遠隔操作*

5.4.1 プロトコル: *Artistic Licence Art-Net*

RDM プロトコルについての詳細: http://art-net.org.uk/

5.4.2 *設定方法:*

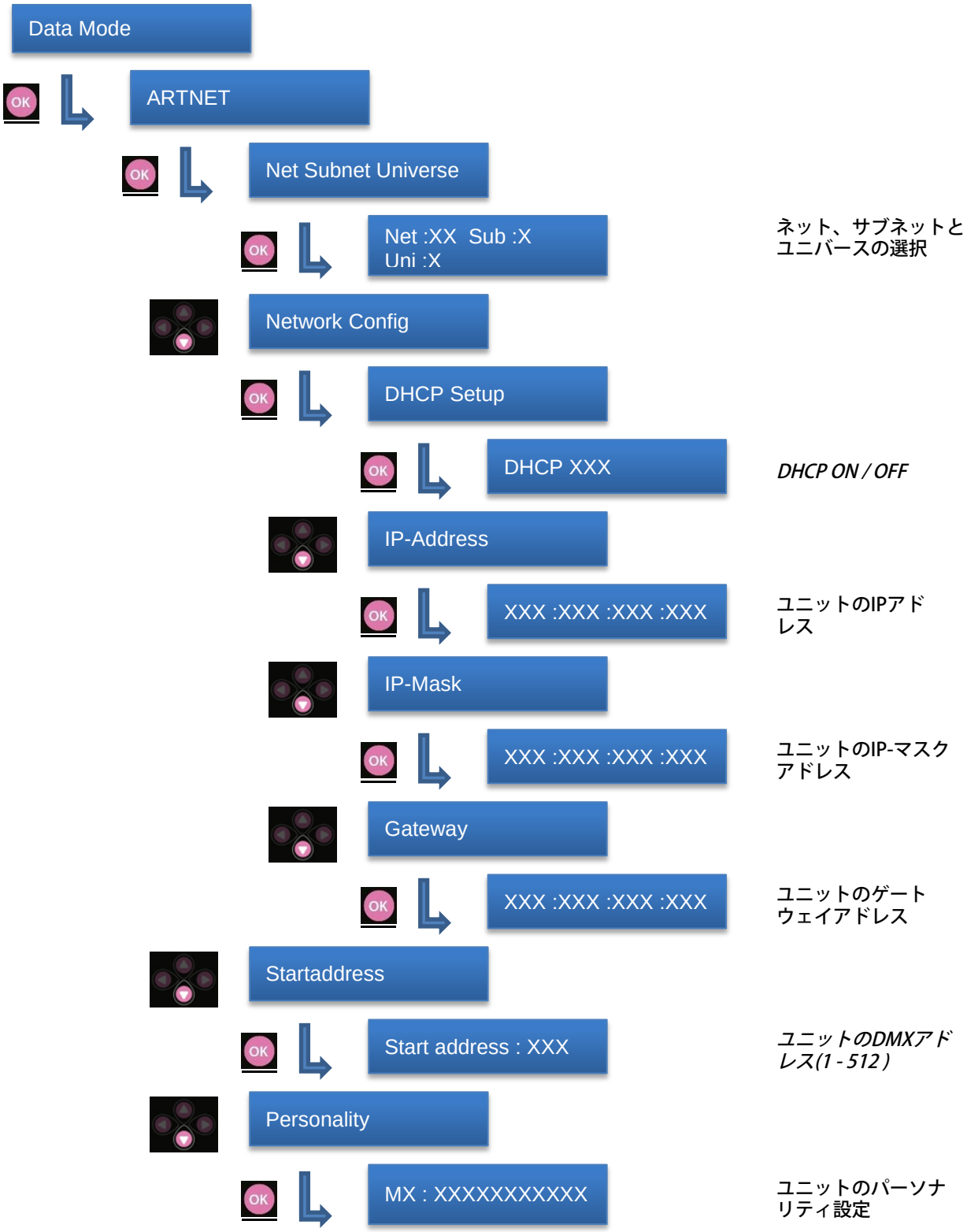

5.5 sACN 遠隔操作

5.5.1 プロトコル: ANSI E1.31 – 2009 sACN (Streaming-ACN)

5.5.2 設定方法:

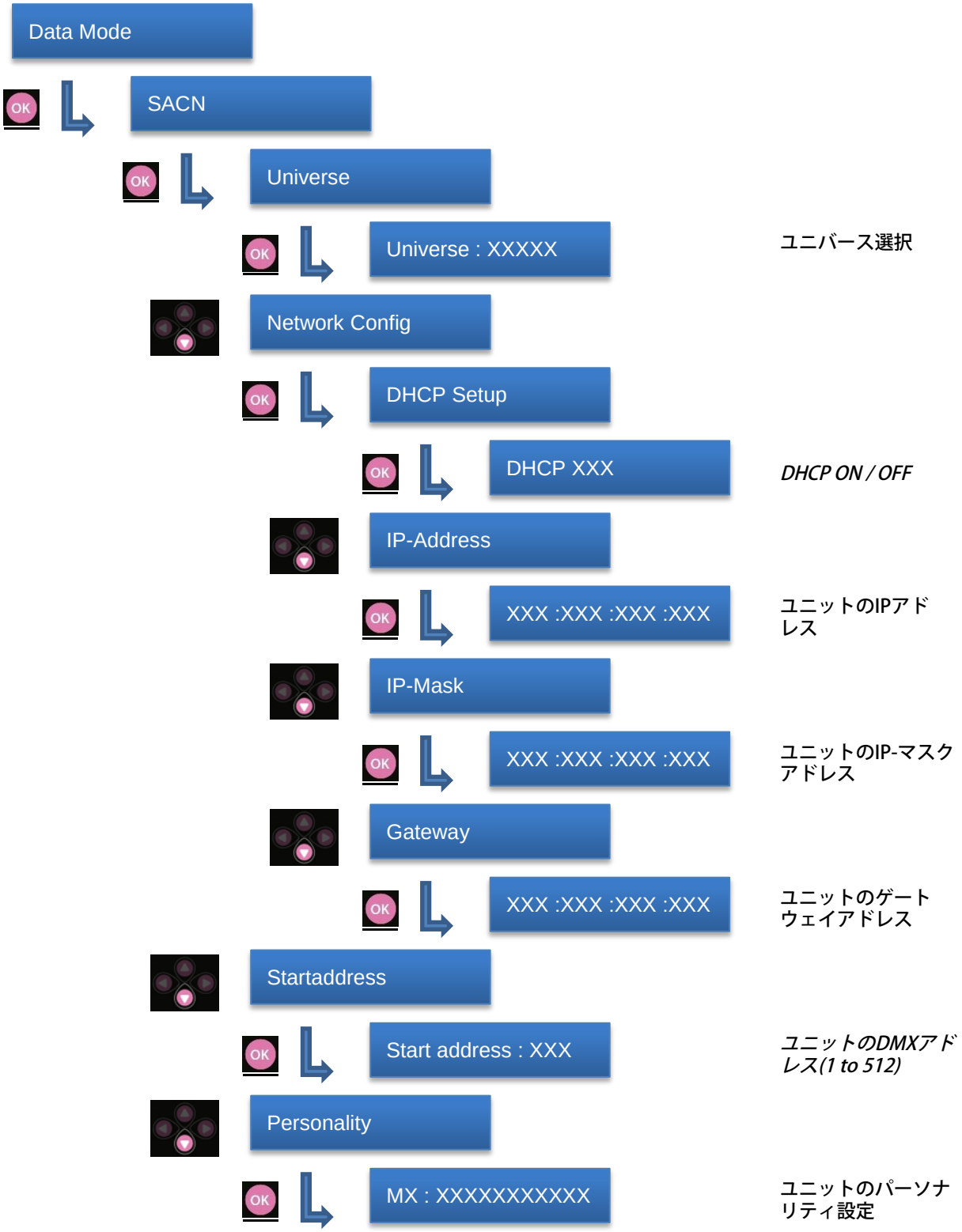

6 メンテナンス

6.1 予防的メンテナンス

6.1.1 メンテナンスの頻度

一般メンテナンスは最低限年に一回行なって下さい。使用環境が悪い場合(煙や熱、湿気の多い場所やツアーでの使用)は回数を増やして下さい。

6.1.2 一般のメンテナンス

ユニットのほこりを落として下さい。
前面ガラスはアルコール系クリーナーで掃除ができます。

6.1.3 メンテナンス時のチェックポイント

- 焼け、焦げの跡がないか。
- ゆるんでいる箇所がないか。
- 紛失している部品がないか。
- ネジ、ボルト、ネット、アース接続などを締め直して下さい。

6.2 問題が解決しない場合

トラブルシューティングの手順(7 トラブルシューティング　参照)に従っても問題が解決しない場合、下記の情報と共にロバートジュリアの代理店までお問い合せ下さい。

- 該当機材の型番、バージョン、シリアルナンバー
- メニューステータスから確認できる以下の情報:
  - Software version
  - LED board IDs
  - Device hours
- 問題の詳細な情報

6.3 オーバーヒート保護機能

オーバーヒートの際は、システムにより照度が低下し、“Power reduction X%” の情報がディスプレイに表示されます。

6.4 ファームウェアアップデート

1. ファームウェアは www.robertjuliat.com にて公開しています
2. ファイルをダウンロードし解凍して下さい
3. Dalisの電源を入れ、IP アドレスを以下のように設定して下さい(*DATAMODE>ARTNET>IP-CONF*):
   a. *DHCP* = OFF
   b. *ADDRESS* = AAA.BBB.CCC.XXX
   c. *MASK* = 255.0.0.0
   d. Exit to main menu to validate modifications
4. コンピュータの IP を以下のように設定して下さい :
   a. *ADDRESS* = AAA.BBB.CCC.YYY with YYY ≠ XXX
   b. *MASK* = 255.0.0.0
5. コンピュータから Dalisにネットワークを接続して下さい。Auto MDI-X やスイッチがない場合は、クロスケーブルを使用して下さい
6. ウェブブラウザを起動して下さい (Internet Explorer, Firefox, Chrome…)
7. DalisのURLを入力して下さい: http://AAA.BBB.CCC.XXX
8. はじめに、メインプログラムをインストールして下さい
   a. ファームウェアファイル dalis860_VX.XX.updを選択して下さい
   b. ボタンを押して決定して下さい
9. Bootloaderをインストールして下さい
   a. ファームウェアファイルdalis_bootloaderVX.XX_boot.updを選択して下さい
   b. ボタンを押して決定して下さい
10. Dalis のディスプレイにアップデートと表示されます
11. アップデート完了後、新しいファームウェアバージョンが表示されます

6.5 工場出荷状態に戻す

*メインメニューの*FACTORY DEFAULTを選択し、すべての設定をリセットできます

APPENDIX 1

OPERATING & ASSEMBLY INSTRUCTION
NAC3FX-W | powerCON TRUE1

A. OPERATING INSTRUCTION

Application:
The powerCON TRUE1 system is certified as connector with breaking capacity according IEC 60320, VDE 0625. It is intended for use as appliance couplers and interconnection couplers. It serves to supply power to an appliance and from an appliance to another equipment. To be installed by qualified person only.

Connector Assignment:

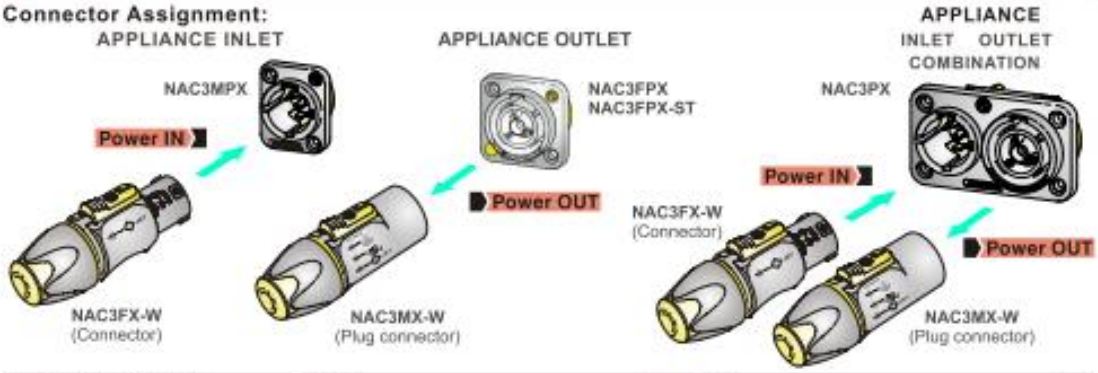

Approval based:	**VDE** EN 60320-1/EN60320-2-2 ✓	**UL** UL 498 / CSA C22.2 No. 182.3 ✓
Rating:	250 V ac / 16 A	250 V ac / 20 A
Cable Type:	H05VV-F3G 1.0 mm², Length max. 2 m H05VV-F3G 1.5 - 2.5 mm² H07RN-F3G 1.5 mm²	SJTOW, SJOOW 3 x 12 AWG
Strain Relief:	White chuck	White chuck
Cable O.D.:	6.0 - 12.0 mm	6.0 - 12.0 mm

B. ASSEMBLY INSTRUCTION

Ⓐ Insert cable into the bushing and housing.
Note: "Apply cable pulling lubricant to cable jacket."

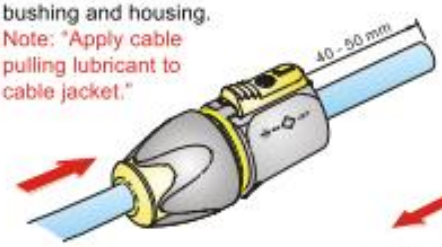

Ⓑ Separate the housing from the bushing (cable remain in bushing)

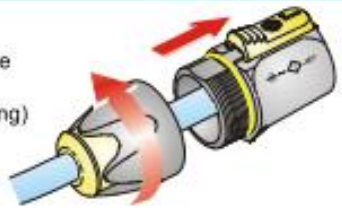

Ⓒ Place chuck over the cable.

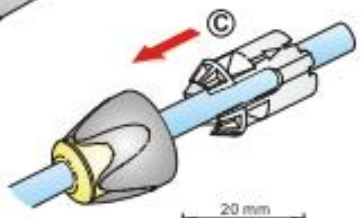

Ⓓ Prepare cable as shown.

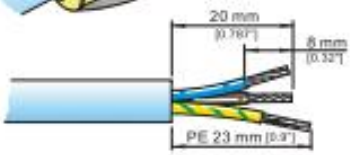

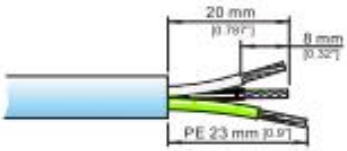

VDE (EN 60320-1/EN60320-2-2) | **UL** (UL 498 / CSA C22.2 No. 182.3)

BDA 378 Page 1

APPENDIX 1

ASSEMBLY INSTRUCTION | powerCON TRUE1

Ⓔ

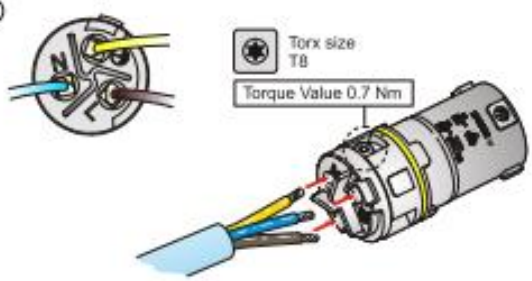

Slide the cable into the contacts and clamp with the screw with Torx size T8.

Wiring	VDE	UL
L ⇒	brown	black
N ⇒	blue	white
⏚ ⇒	green/yellow	green

Ⓕ

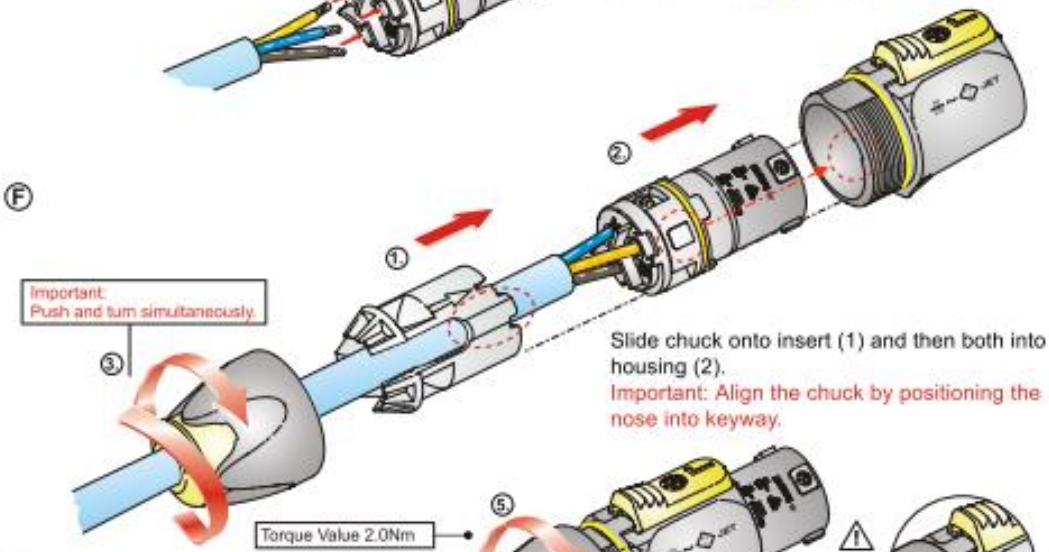

Slide chuck onto insert (1) and then both into housing (2).
Important: Align the chuck by positioning the nose into keyway.

Ⓖ

Slide the cable clamp (3) bushing up the cable and tighten it with the tool (4) as shown (5).
Important: Yellow O-ring to hide to achieve IP protection (6).

(Tool available: Art. No. HTAC)

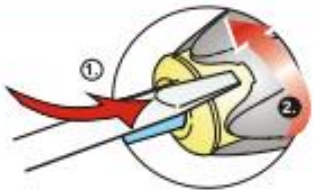

Disassembly (open twist lock):

1. Press with screw driver to unlock
2. Turn bushing while still pressing locking.

CAUTION

To ensure protection category, do not expose the connection to bending forces (e.g. do not attach loads to the cable, no free-dangling cable windings etc.).

NEUTRIK AG	LI	T: +423 / 237 24 24	F: +423/232 53 93	NEUTRIK France	FR	T: +33 1/4131 6750	F: +33 1/4131 0511
NEUTRIK USA Inc.	USA	T: +1 704 / 972 3050	F: +1 704/438 9202	NEUTRIK Tokyo Ltd.	JP	T: +81 3/3663 4733	F: +81 3/3663 4796
NEUTRIK (UK) Ltd.	UK	T: +44 1963 / 811 441	F: +44 1963/811 439	NEUTRIK Hong Kong Ltd.	HK	T: +852/2687 6055	F: +852/2687 6052
NEUTRIK Vertriebs GmbH	DE/NL/AT/DK	T: +49 8131 / 280 890	F: +49 8131/280 830	NEUTRIK India Pvt. Ltd.	IND	T: +91/982 05 43 424	F: +91/22 28163 540

Draft. Nr.: BDA 378 | Update: 08.04.2014 | Data subject to change without prior notice. ©2014 NEUTRIK®. ALL RIGHTS RESERVED. NEUTRIK® are registered trademarks.